±0,000 = ÚROVEŇ PODLAHY V 1.NP

VÝŠKOVÝ SYSTÉM B.P.V.

SOUŘADNÝ SYSTÉM S-JTSK

HLAVNÍ INŽENÝR PROJEKTU	ING. ARCH. PETR STOJAN	
ZODPOVĚDNÝ PROJEKTANT	BC. MILAN PREISNER	
VYPRACOVAL	BC. MILAN PREISNER	
KONTROLOVAL	ING. ARCH. PETR STOJAN	

PROJECT BUILDING

PROJECT BUILDING S.R.O., ERBENOVA 8, 60200 BRNO

INVESTOR: **VFU BRNO, PALACKÉHO TŘÍDA 1946/1, 612 42 BRNO**

NÁZEV AKCE:

ÚSTAV BIOLOGIE A CHOROB VOLNĚ ŽIJÍCÍCH ZVÍŘAT, OBJEKT 31, AREÁL VFU BRNO

ČÍSLO A NÁZEV OBJEKTU: **SO 001 – OBJEKT 31**

FORMÁT	6 A4
DATUM	ZÁŘÍ 2019
STUPEŇ	DPS
ČÍSLO ZAKÁZKY	0119
SPECIALIZACE	D.1.1

NÁZEV VÝKRESU

VÝPIS TRUHLÁŘSKÝCH VÝROBKŮ

MĚŘÍTKO: –

ČÍSLO VÝKRESU: D.1.1–32

OBECNÉ POŽADAVKY

- **PŘED ZAHÁJENÍM VÝROBY JE TŘEBA OVĚŘIT PŘESNÉ ROZMĚRY NA STAVBĚ !**
- **PŘED ZAHÁJENÍM VÝROBY ODSOUHLASÍ VÝROBNÍ DOKUMENTACI ARCHITEKT !**
- **VEŠKERÉ NEJASNOSTI KONZULTUJTE S PROJEKTANTEM**
- EW, EI – OZNAČENÍ POŽÁRNÍ ODOLNOSTI
- POHLEDY NA JEDNOTLIVÉ OKENNÍ A DVEŘNÍ PRVKY V OBVODOVÝCH STĚNÁCH JSOU Z EXTERIÉRU, POKUD NENÍ UVEDENO JINAK
- VEŠKERÉ VÝROBKY BUDOU DODÁNY VČETNĚ KOTVÍCÍHO A SPOJOVACÍHO MATERIÁLU
- SMĚR OTEVÍRÁNÍ JEDNOTLIVÝCH DVEŘNÍCH KŘÍDEL – viz. PŮDORYSY, POHLEDY
- POKUD NENÍ UVEDENO JINAK, ZASKLENÍ VŠECH VNITŘNÍCH DVEŘNÍCH KŘÍDEL BUDE SKLEM S BEZPEČNOSTNÍ FÓLIÍ
- KOVÁNÍ NA DVEŘNÍCH OTVORECH V ÚNIKOVÝCH CESTÁCH (VČETNĚ UZAVÍRACÍHO MECHANISMU) MUSÍ UMOŽNIT JEJICH SNADNÉ OTEVŘENÍ ZVENČÍ, DVEŘE Z MÍSTNOSTÍ A PROSTORŮ HYGIENICKÉHO PŘÍSLUŠENSTVÍ MUSÍ BÝT OPATŘENY KOVÁNÍM, KTERÉ I BEZ SPECIÁLNÍHO NÁŘADÍ UMOŽŇUJE OTEVŘÍT ZVENČÍ DVEŘE ZEVNITŘ ZAJIŠTĚNÉ
- KLIKY DVEŘÍ BUDOU OSAZENY DO VÝŠKY 1000 mm NAD PODLAHU
- U DVEŘÍ, KDE BY HROZILO POŠKOZENÍ STĚNY OTEVŘENÝM KŘÍDLEM BUDE ZARÁŽKA DVEŘNÍHO KŘÍDLA, KOTVENÁ DO PODLAHY
- ROZETY BUDOU CELOKOVOVÉ S VRATNOU PRUŽINOU, PROŠROUBOVANÉ SKRZ KŘÍDLO
- POKUD NENÍ UVEDENO JINAK, BUDOU U VŠECH DVEŘNÍCH KŘÍDEL POUŽITY STAVEBNÍ CYLINDRICKÉ VLOŽKY VE 3. STUPNI BEZPEČNOSTI (DLE ČSN P ENV 1627)
- U VYBRANÝCH VÝPLNÍ OTVORŮ S POŽÁRNÍ ODOLNOSTÍ JE TŘEBA OSADIT SAMOZAVÍRACÍ ZAŘÍZENÍ
- U VYBRANÝCH PRVKŮ JE KLADEN POŽADAVEK NA POTŘEBNOU ZVUKOVOU NEPRŮZVUČNOST DLE NORMY ČSN 73 0532.
- POKUD NENÍ UVEDENO JINAK BUDE POVRCH DVEŘNÍCH KŘÍDEL PROVEDEN Z HPL LAMINÁTU. FINÁLNÍ ODSTÍN RESP. DEKOR LAMINÁTU VYBERE ARCHITEKT.
- STYK PARAPETNÍ DESKY A RÁMU OKNA BUDE VYPLNĚN SYSTÉMOVĚ OŠETŘEN PRUŽNÝM TMELEM ODOLNÝM VNĚJŠÍ VLIVŮM

- **VEŠKERÉ POŽÁRNÍ UZÁVĚRY BUDOU OSAZENY DO ATESTOVANÉ ZÁRUBNĚ SE STEJNOU POŽÁRNÍ ODOLNOSTÍ JAKO DVEŘE A JEJICH VLASTNOSTI A ODBORNÁ MONTÁŽ BUDOU DOLOŽENY DOKLADY V SOULADU S VYHLÁŠKOU 246/2001 Sb.**
- **NA VEŠKERÉ VÝPLNĚ OTVORŮ VE FASÁDĚ OBJEKTU A VYBRANÉ NOVÉ TRUHLÁŘSKÉ VÝROBKY BUDE DODAVATELEM STAVBY ZPRACOVÁNA VÝROBNÍ VÝKRESOVÁ DOKUMENTACE, KTERÁ BUDE PŘED VÝROBOU PŘEDLOŽENA A ODSOUHLASENA ARCHITEKTEM. ARCHITEKT PROVEDE I ODSOUHLASENÍ VEŠKERÉHO KOVÁNÍ A BAREVNÉHO ŘEŠENÍ VÝROBKŮ DLE PŘEDLOŽENÝCH VZORKŮ**
- **REPASI TRUHLÁŘSKÝCH VÝROBKŮ BUDE PROVÁDĚT KVALIFIKOVANÁ FIRMA S CERTIFIKACÍ**

PANIK POŽÁRNÍ UZÁVĚRY (I DVEŘE BEZ POŽÁRNÍ ODOLNOSTI) NA ÚNIKOVÝCH CESTÁCH MUSÍ MÍT VE SMĚRU ÚNIKU OSOB KOVÁNÍ, KTERÉ UMOŽNÍ PO VYHLÁŠENÍ POPLACHU OTEVŘENÍ UZÁVĚRU RUČNĚ ČI SAMOČINNĚ (BEZ UŽITÍ JAKÝCHKOLIV NÁSTROJŮ), AŤ JIŽ UZÁVĚR JE BĚŽNĚ ZAMČENÝ, ZABLOKOVANÝ ČI JINAK ZAJIŠTĚNÝ PROTI VLOUPÁNÍ apod. KOORDINACE SE SLP A PBŘ

EMZ DODAVATEL DVEŘÍ PROVEDE MONTÁŽ ELEKTROMECHANICKÉHO (SAMOZAMYKACÍHO) ZÁMKU S PANIKOVOU FUNKCÍ, VČETNĚ PŘECHODU A KABELOVÉ TRASY KONSTRUKCEMI DVEŘÍ A PROSKLENÝCH STĚN. TAM, KDE JE VYKÁZÁN ELEKTROMECHANICKÝ ZÁMEK, BUDE SOUČÁSTÍ DODÁVKY DVEŘÍ SAMOZAVÍRAČ. PRÁCE NUTNÉ KOORDINOVAT S DODAVATELEM SLP.

OBECNÉ POŽADAVKY

- SPECIFIKACE TYPŮ KOVÁNÍ:
  NEREZ MAT (DESIGN VIZ. OBRÁZEK NÍŽE – ILUSTRAČNÍ FOTO S KULATÝMI ROZETAMI)
  – NA DVEŘNÍ I OKENNÍ VÝPLNĚ BUDE POUŽIT STEJNÝ TYP KOVÁNÍ (DESIGN). TENTO TYP JE NUTNÉ ZKOORDINOVAT (SJEDNOTIT) S DODAVATELEM TRUHLÁŘSKÝCH A ZÁMEČNICKÝCH VÝROBKŮ !!!

KOVÁNÍ DVEŘÍ

EUROOKNA

OKENNÍ KLIKY EUROOKEN

– BARVA BÍLÁ
– OBLÝ TVAR DLE VYOBRAZENÍ, PŘESNÝ TYP DLE STÁVAJÍCÍCH

DVEŘNÍ ZAVÍRAČ – BARVA STŘÍBRNÁ

MUŠLE NA POSUVNÉ DVEŘE

– BROUŠENÁ NEREZ
– S CYLINDRICKOU VLOŽKOU

DVEŘNÍ ZARÁŽKA – NEREZ OCEL, MATNÝ POVRCH

OCELOVÁ ZÁRUBEŇ SE STÍNOVOU DRÁŽKOU

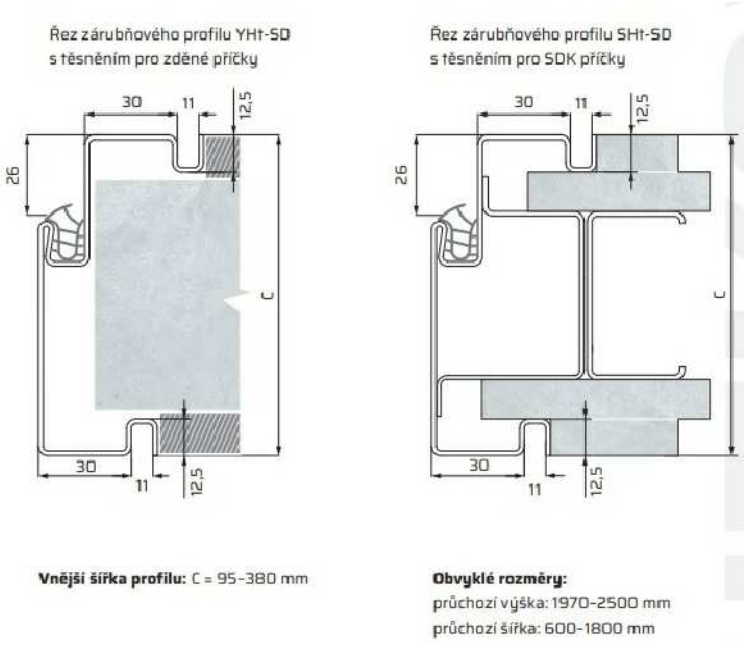

SKUTEČNÉ ROZMĚRY JE NUTNÉ PŘED VÝROBOU PRVKŮ OVĚŘIT NA STAVBĚ

OZNAČENÍ	SCHEMA	POPIS

01 / T

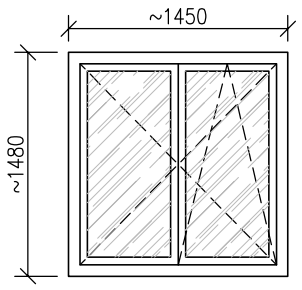

VNĚJŠÍ OKENNÍ VÝPLŇ Z DŘEVĚNÝCH LEPENÝCH PROFILŮ EURO

ROZMĚR CELÉHO PRVKU (OKENNÍHO): **~1450/1480 mm**

PŘED ZAHÁJENÍM VÝROBY JE TŘEBA OVĚŘIT PŘESNÉ ROZMĚRY NA STAVBĚ

MATERIÁL: – RÁMY OKENNÍ VÝPLNĚ – DŘEVĚNÉ PROFILY, MASIVNÍ DŘEVĚNÉ LEPENÉ PROFILY EURO, DŘEVO SMRK

ZASKLENÍ: – ČIRÉ HLADKÉ TEPELNĚ IZOLAČNÍ DVOJSKLO, Ug≤1,0 W/m²K
– KŘÍDLA OTEVÍRAVÁ, JEDNO KŘÍDLO SKLOPNÉ
– VNĚJŠÍ SKLA OPATŘENA CERTIFIKOVANOU BEZPEČNOSTNÍ FÓLIÍ S ODOLNOSTÍ PROTI NÁSILNÉMU PRORAŽENÍ ZVENČÍ (M.Č. 006 A 007 MLÉČNÁ FÓLIE, M.Č. 008 ČIRÁ FÓLIE)

VYBAVENÍ: – MIKROVENTILACE, ZAČIŠŤOVACÍ LIŠTY

KOVÁNÍ: – FUNKČNÍ SYSTÉMOVÉ KOVÁNÍ DLE SYSTÉMOVÉHO ŘEŠENÍ DODAVATELE
– VRCHNÍ KOVÁNÍ VIZ OBECNÉ POŽADAVKY DLE STÁVAJÍCÍHO KOVÁNÍ REPASOVANÝCH OKEN, URČENO ARCHITEKTEM DLE VZORKŮ

POVRCHOVÁ ÚPRAVA: – RÁM OKEN OPATŘEN SILNOVRSTVOU LAZUROU V BÍLÉM ODSTÍNU DLE STÁVAJÍCÍCH OKEN
– BARVA BUDE ODSOUHLASENA ARCHITEKTEM DLE PŘEDLOŽENÝCH VZORKŮ

POZNÁMKA:
– ČLENĚNÍ DLE SCHÉMATU
– VÝPLŇ MUSÍ SPLŇOVAT NORMU ČSN 730540, SOUČINITEL PROSTUPU TEPLA CELÉHO OKNA MAX Uw=1,2 W/m2K
– PŘESNÉ ROZMĚRY ZMĚŘENY NA MÍSTĚ
– SOUČÁSTÍ DODÁVKY JE PAROTĚSNÉ NAPOJENÍ NA STAVEBNÍ KONSTRUKCI, NAPŘ. POMOCÍ BUTYL/EPDM FÓLIE, POJISTNÉ HYDROIZOLACE NAPŘ. Z EPDM FÓLIE
– SOUČÁSTÍ DODÁVKY JE KOMPLETNÍ SORTIMENT KOTEVNÍCH A POMOCNÝCH PRVKŮ!
– VÝROBEK ZPRACOVANÝ VE VÝROBNÍ VÝKRESOVÉ DOKUMENTACI VČETNĚ KOVÁNÍ A BAREVNÉHO ŘEŠENÍ BUDE PŘEDLOŽEN KE SCHVÁLENÍ ARCHITEKTOVI

1.PP	1.NP	2.NP	3.NP	4.NP	STŘECHA	CELKEM
4 KS	–	–	–	–	–	4 KS

02 / T

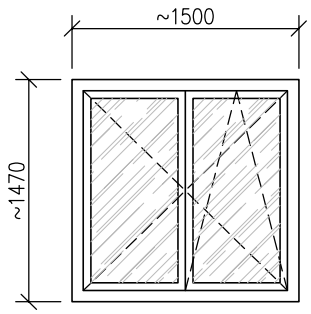

VNĚJŠÍ OKENNÍ VÝPLŇ Z DŘEVĚNÝCH LEPENÝCH PROFILŮ EURO

ROZMĚR CELÉHO PRVKU (OKENNÍHO): **~1500/1470 mm**

PŘED ZAHÁJENÍM VÝROBY JE TŘEBA OVĚŘIT PŘESNÉ ROZMĚRY NA STAVBĚ

MATERIÁL: – RÁMY OKENNÍ VÝPLNĚ – DŘEVĚNÉ PROFILY, MASIVNÍ DŘEVĚNÉ LEPENÉ PROFILY EURO, DŘEVO SMRK

ZASKLENÍ: – ČIRÉ HLADKÉ TEPELNĚ IZOLAČNÍ DVOJSKLO, Ug≤1,0 W/m²K
– KŘÍDLA OTEVÍRAVÁ, JEDNO KŘÍDLO SKLOPNÉ
– VNĚJŠÍ SKLA OPATŘENA CERTIFIKOVANOU BEZPEČNOSTNÍ FÓLIÍ S ODOLNOSTÍ PROTI NÁSILNÉMU PRORAŽENÍ ZVENČÍ (M.Č. 018 ČIRÁ FÓLIE)

VYBAVENÍ: – MIKROVENTILACE, ZAČIŠŤOVACÍ LIŠTY

KOVÁNÍ: – FUNKČNÍ SYSTÉMOVÉ KOVÁNÍ DLE SYSTÉMOVÉHO ŘEŠENÍ DODAVATELE
– VRCHNÍ KOVÁNÍ VIZ OBECNÉ POŽADAVKY DLE STÁVAJÍCÍHO KOVÁNÍ REPASOVANÝCH OKEN, URČENO ARCHITEKTEM DLE VZORKŮ

OZNAČENÍ	SCHEMA	POPIS

POVRCHOVÁ ÚPRAVA: – RÁM OKEN OPATŘEN SILNOVRSTVOU LAZUROU V BÍLÉM ODSTÍNU DLE STÁVAJÍCÍCH OKEN
– BARVA BUDE ODSOUHLASENA ARCHITEKTEM DLE PŘEDLOŽENÝCH VZORKŮ

POZNÁMKA:
- ČLENĚNÍ DLE SCHÉMATU
- VÝPLŇ MUSÍ SPLŇOVAT NORMU ČSN 730540, SOUČINITEL PROSTUPU TEPLA CELÉHO OKNA MAX Uw=1,2 W/m2K
- PŘESNÉ ROZMĚRY ZMĚŘENY NA MÍSTĚ
- SOUČÁSTÍ DODÁVKY JE PAROTĚSNÉ NAPOJENÍ NA STAVEBNÍ KONSTRUKCI, NAPŘ. POMOCÍ BUTYL/EPDM FÓLIE, POJISTNÉ HYDROIZOLACE NAPŘ. Z EPDM FÓLIE
- SOUČÁSTÍ DODÁVKY JE KOMPLETNÍ SORTIMENT KOTEVNÍCH A POMOCNÝCH PRVKŮ!
- VÝROBEK ZPRACOVANÝ VE VÝROBNÍ VÝKRESOVÉ DOKUMENTACI VČETNĚ KOVÁNÍ A BAREVNÉHO ŘEŠENÍ BUDE PŘEDLOŽEN KE SCHVÁLENÍ ARCHITEKTOVI

1.PP	1.NP	2.NP	3.NP	4.NP	STŘECHA	CELKEM
1 KS	–	–	–	–	–	1 KS

03 / T

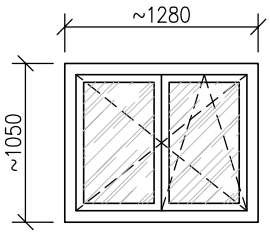

VNĚJŠÍ OKENNÍ VÝPLŇ Z DŘEVĚNÝCH LEPENÝCH PROFILŮ EURO

ROZMĚR CELÉHO PRVKU (OKENNÍHO): **~1280/1050 mm**

PŘED ZAHÁJENÍM VÝROBY JE TŘEBA OVĚŘIT PŘESNÉ ROZMĚRY NA STAVBĚ

MATERIÁL: – RÁMY OKENNÍ VÝPLNĚ – DŘEVĚNÉ PROFILY, MASIVNÍ DŘEVĚNÉ LEPENÉ PROFILY EURO, DŘEVO **SMRK**

ZASKLENÍ: – ČIRÉ HLADKÉ TEPELNĚ IZOLAČNÍ DVOJSKLO, Ug≤1,0 W/m²K
– KŘÍDLA OTEVÍRAVÁ, JEDNO KŘÍDLO SKLOPNÉ
– VNĚJŠÍ SKLA OPATŘENA CERTIFIKOVANOU BEZPEČNOSTNÍ FÓLIÍ S ODOLNOSTÍ PROTI NÁSILNÉMU PRORAŽENÍ ZVENČÍ (M.Č. 012 A 017 MLÉČNÁ FÓLIE)

VYBAVENÍ: – MIKROVENTILACE, ZAČIŠŤOVACÍ LIŠTY

KOVÁNÍ: – FUNKČNÍ SYSTÉMOVÉ KOVÁNÍ DLE SYSTÉMOVÉHO ŘEŠENÍ DODAVATELE
– VRCHNÍ KOVÁNÍ VIZ OBECNÉ POŽADAVKY DLE STÁVAJÍCÍHO KOVÁNÍ REPASOVANÝCH OKEN, URČENO ARCHITEKTEM DLE VZORKŮ

POVRCHOVÁ ÚPRAVA: – RÁM OKEN OPATŘEN SILNOVRSTVOU LAZUROU V BÍLÉM ODSTÍNU DLE STÁVAJÍCÍCH OKEN
– BARVA BUDE ODSOUHLASENA ARCHITEKTEM DLE PŘEDLOŽENÝCH VZORKŮ

POZNÁMKA:
- ČLENĚNÍ DLE SCHÉMATU
- VÝPLŇ MUSÍ SPLŇOVAT NORMU ČSN 730540, SOUČINITEL PROSTUPU TEPLA CELÉHO OKNA MAX Uw=1,2 W/m2K
- PŘESNÉ ROZMĚRY ZMĚŘENY NA MÍSTĚ
- SOUČÁSTÍ DODÁVKY JE PAROTĚSNÉ NAPOJENÍ NA STAVEBNÍ KONSTRUKCI, NAPŘ. POMOCÍ BUTYL/EPDM FÓLIE, POJISTNÉ HYDROIZOLACE NAPŘ. Z EPDM FÓLIE
- SOUČÁSTÍ DODÁVKY JE KOMPLETNÍ SORTIMENT KOTEVNÍCH A POMOCNÝCH PRVKŮ!
- VÝROBEK ZPRACOVANÝ VE VÝROBNÍ VÝKRESOVÉ DOKUMENTACI VČETNĚ KOVÁNÍ A BAREVNÉHO ŘEŠENÍ BUDE PŘEDLOŽEN KE SCHVÁLENÍ ARCHITEKTOVI

1.PP	1.NP	2.NP	3.NP	4.NP	STŘECHA	CELKEM
2 KS	–	–	–	–	–	2 KS

SKUTEČNÉ ROZMĚRY JE NUTNÉ PŘED VÝROBOU PRVKŮ OVĚŘIT NA STAVBĚ

OZNAČENÍ	SCHEMA	POPIS

04 / T

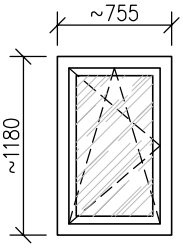

VNĚJŠÍ OKENNÍ VÝPLŇ Z DŘEVĚNÝCH LEPENÝCH PROFILŮ EURO

ROZMĚR CELÉHO PRVKU (OKENNÍHO): **~755/1180 mm**

PŘED ZAHÁJENÍM VÝROBY JE TŘEBA OVĚŘIT PŘESNÉ ROZMĚRY NA STAVBĚ

MATERIÁL: – RÁMY OKENNÍ VÝPLNĚ – DŘEVĚNÉ PROFILY, MASIVNÍ DŘEVĚNÉ LEPENÉ PROFILY EURO, DŘEVO SMRK

ZASKLENÍ: – ČIRÉ HLADKÉ TEPELNĚ IZOLAČNÍ DVOJSKLO, Ug≤1,0 W/m²K
– KŘÍDLO OTEVÍRAVÉ A SKLOPNÉ
– VNĚJŠÍ SKLO OPATŘENO CERTIFIKOVANOU BEZPEČNOSTNÍ FÓLIÍ S ODOLNOSTÍ PROTI NÁSILNÉMU PRORAŽENÍ ZVENČÍ (ČIRÁ FÓLIE)

VYBAVENÍ: – MIKROVENTILACE, ZAČIŠŤOVACÍ LIŠTY

KOVÁNÍ: – FUNKČNÍ SYSTÉMOVÉ KOVÁNÍ DLE SYSTÉMOVÉHO ŘEŠENÍ DODAVATELE
– VRCHNÍ KOVÁNÍ VIZ OBECNÉ POŽADAVKY DLE STÁVAJÍCÍHO KOVÁNÍ REPASOVANÝCH OKEN, URČENO ARCHITEKTEM DLE VZORKŮ

POVRCHOVÁ ÚPRAVA: – RÁM OKEN OPATŘEN SILNOVRSTVOU LAZUROU V BÍLÉM ODSTÍNU DLE STÁVAJÍCÍCH OKEN
– BARVA BUDE ODSOUHLASENA ARCHITEKTEM DLE PŘEDLOŽENÝCH VZORKŮ

POZNÁMKA:
– ČLENĚNÍ DLE SCHÉMATU
– VÝPLŇ MUSÍ SPLŇOVAT NORMU ČSN 730540, SOUČINITEL PROSTUPU TEPLA CELÉHO OKNA MAX Uw=1,2 W/m2K
– PŘESNÉ ROZMĚRY ZMĚŘENY NA MÍSTĚ
– SOUČÁSTÍ DODÁVKY JE PAROTĚSNÉ NAPOJENÍ NA STAVEBNÍ KONSTRUKCI, NAPŘ. POMOCÍ BUTYL/EPDM FÓLIE, POJISTNÉ HYDROIZOLACE NAPŘ. Z EPDM FÓLIE
– SOUČÁSTÍ DODÁVKY JE KOMPLETNÍ SORTIMENT KOTEVNÍCH A POMOCNÝCH PRVKŮ!
– VÝROBEK ZPRACOVANÝ VE VÝROBNÍ VÝKRESOVÉ DOKUMENTACI VČETNĚ KOVÁNÍ A BAREVNÉHO ŘEŠENÍ BUDE PŘEDLOŽEN KE SCHVÁLENÍ ARCHITEKTOVI

1.PP	1.NP	2.NP	3.NP	4.NP	STŘECHA	CELKEM
1 KS	–	–	–	–	–	1 KS

05 / T

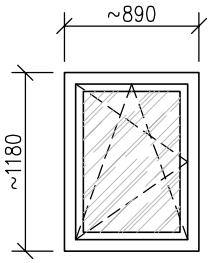

VNĚJŠÍ OKENNÍ VÝPLŇ Z DŘEVĚNÝCH LEPENÝCH PROFILŮ EURO

ROZMĚR CELÉHO PRVKU (OKENNÍHO): **~890/1180 mm**

PŘED ZAHÁJENÍM VÝROBY JE TŘEBA OVĚŘIT PŘESNÉ ROZMĚRY NA STAVBĚ

MATERIÁL: – RÁMY OKENNÍ VÝPLNĚ – DŘEVĚNÉ PROFILY, MASIVNÍ DŘEVĚNÉ LEPENÉ PROFILY EURO, DŘEVO SMRK

ZASKLENÍ: – ČIRÉ HLADKÉ TEPELNĚ IZOLAČNÍ DVOJSKLO, Ug≤1,0 W/m²K
– KŘÍDLO OTEVÍRAVÉ A SKLOPNÉ
– VNĚJŠÍ SKLO OPATŘENO CERTIFIKOVANOU BEZPEČNOSTNÍ FÓLIÍ S ODOLNOSTÍ PROTI NÁSILNÉMU PRORAŽENÍ ZVENČÍ (ČIRÁ FÓLIE)

VYBAVENÍ: – MIKROVENTILACE, ZAČIŠŤOVACÍ LIŠTY

KOVÁNÍ: – FUNKČNÍ SYSTÉMOVÉ KOVÁNÍ DLE SYSTÉMOVÉHO ŘEŠENÍ DODAVATELE
– VRCHNÍ KOVÁNÍ VIZ OBECNÉ POŽADAVKY DLE STÁVAJÍCÍHO KOVÁNÍ REPASOVANÝCH OKEN, URČENO ARCHITEKTEM DLE VZORKŮ

OZNAČENÍ	SCHEMA	POPIS

POVRCHOVÁ ÚPRAVA: – RÁM OKEN OPATŘEN SILNOVRSTVOU LAZUROU V BÍLÉM ODSTÍNU DLE STÁVAJÍCÍCH OKEN
– BARVA BUDE ODSOUHLASENA ARCHITEKTEM DLE PŘEDLOŽENÝCH VZORKŮ

POZNÁMKA:
- ČLENĚNÍ DLE SCHÉMATU
- VÝPLŇ MUSÍ SPLŇOVAT NORMU ČSN 730540, SOUČINITEL PROSTUPU TEPLA CELÉHO OKNA MAX Uw=1,2 W/m2K
- PŘESNÉ ROZMĚRY ZMĚŘENY NA MÍSTĚ
- SOUČÁSTÍ DODÁVKY JE PAROTĚSNÉ NAPOJENÍ NA STAVEBNÍ KONSTRUKCI, NAPŘ. POMOCÍ BUTYL/EPDM FÓLIE, POJISTNÉ HYDROIZOLACE NAPŘ. Z EPDM FÓLIE
- SOUČÁSTÍ DODÁVKY JE KOMPLETNÍ SORTIMENT KOTEVNÍCH A POMOCNÝCH PRVKŮ!
- VÝROBEK ZPRACOVANÝ VE VÝROBNÍ VÝKRESOVÉ DOKUMENTACI VČETNĚ KOVÁNÍ A BAREVNÉHO ŘEŠENÍ BUDE PŘEDLOŽEN KE SCHVÁLENÍ ARCHITEKTOVI

1.PP	1.NP	2.NP	3.NP	4.NP	STŘECHA	CELKEM
1 KS	–	–	–	–	–	1 KS

06/T

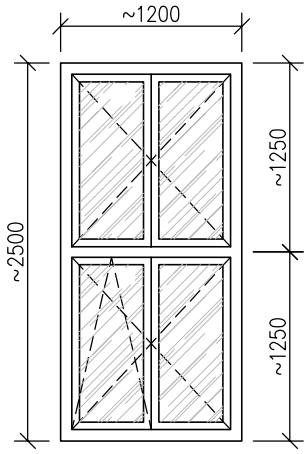

VNĚJŠÍ OKENNÍ VÝPLŇ Z DŘEVĚNÝCH LEPENÝCH PROFILŮ EURO

ROZMĚR CELÉHO PRVKU (OKENNÍHO): **~1200/2500 mm**

PŘED ZAHÁJENÍM VÝROBY JE TŘEBA OVĚŘIT PŘESNÉ ROZMĚRY NA STAVBĚ

MATERIÁL: – RÁMY OKENNÍ VÝPLNĚ – DŘEVĚNÉ PROFILY, MASIVNÍ DŘEVĚNÉ LEPENÉ PROFILY EURO, DŘEVO **SMRK**

ZASKLENÍ: – ČIRÉ HLADKÉ TEPELNĚ IZOLAČNÍ DVOJSKLO, Ug≤1,0 W/m²K
– SPODNÍ ČÁST OKNA: KŘÍDLA OTEVÍRAVÁ, JEDNO KŘÍDLO SKLOPNÉ
– HORNÍ ČÁST OKNA: KŘÍDLA OTEVÍRAVÁ
– VŠECHNA VNITŘNÍ SPODNÍ KŘÍDLA DO M.Č. 104 OPATŘENA ČIROU BEZPEČNOSTNÍ FÓLIÍ

VYBAVENÍ: – MIKROVENTILACE, ZAČIŠŤOVACÍ LIŠTY

KOVÁNÍ: – FUNKČNÍ SYSTÉMOVÉ KOVÁNÍ DLE SYSTÉMOVÉHO ŘEŠENÍ DODAVATELE
– VRCHNÍ KOVÁNÍ VIZ OBECNÉ POŽADAVKY DLE STÁVAJÍCÍHO KOVÁNÍ REPASOVANÝCH OKEN, URČENO ARCHITEKTEM DLE VZORKŮ

POVRCHOVÁ ÚPRAVA: – RÁM OKEN OPATŘEN SILNOVRSTVOU LAZUROU V BÍLÉM ODSTÍNU DLE STÁVAJÍCÍCH OKEN
– BARVA BUDE ODSOUHLASENA ARCHITEKTEM DLE PŘEDLOŽENÝCH VZORKŮ

POZNÁMKA:
- ČLENĚNÍ DLE SCHÉMATU
- VÝPLŇ MUSÍ SPLŇOVAT NORMU ČSN 730540, SOUČINITEL PROSTUPU TEPLA CELÉHO OKNA MAX Uw=1,2 W/m2K
- PŘESNÉ ROZMĚRY ZMĚŘENY NA MÍSTĚ
- SOUČÁSTÍ DODÁVKY JE PAROTĚSNÉ NAPOJENÍ NA STAVEBNÍ KONSTRUKCI, NAPŘ. POMOCÍ BUTYL/EPDM FÓLIE, POJISTNÉ HYDROIZOLACE NAPŘ. Z EPDM FÓLIE
- SOUČÁSTÍ DODÁVKY JE KOMPLETNÍ SORTIMENT KOTEVNÍCH A POMOCNÝCH PRVKŮ!
- VÝROBEK ZPRACOVANÝ VE VÝROBNÍ VÝKRESOVÉ DOKUMENTACI VČETNĚ KOVÁNÍ A BAREVNÉHO ŘEŠENÍ BUDE PŘEDLOŽEN KE SCHVÁLENÍ ARCHITEKTOVI

1.PP	1.NP	2.NP	3.NP	4.NP	STŘECHA	CELKEM
–	4 KS	6 KS	–	–	–	10 KS

OZNAČENÍ	SCHEMA	POPIS

07/T

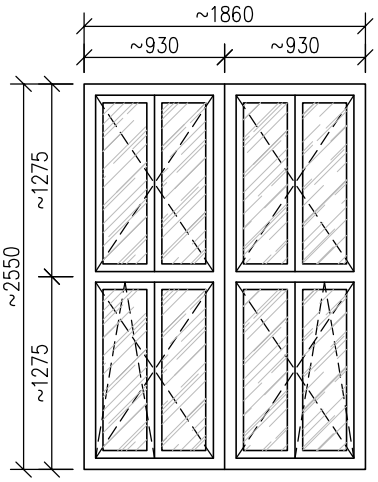

VNĚJŠÍ SLOŽENÁ OKENNÍ VÝPLŇ Z DŘEVĚNÝCH LEPENÝCH PROFILŮ EURO

ROZMĚR CELÉHO PRVKU (OKENNÍHO): **~1860/2550 mm**

PŘED ZAHÁJENÍM VÝROBY JE TŘEBA OVĚŘIT PŘESNÉ ROZMĚRY NA STAVBĚ

MATERIÁL: – RÁMY OKENNÍ VÝPLNĚ – DŘEVĚNÉ PROFILY, MASIVNÍ DŘEVĚNÉ LEPENÉ PROFILY EURO, DŘEVO SMRK

ZASKLENÍ: – ČIRÉ HLADKÉ TEPELNĚ IZOLAČNÍ DVOJSKLO, Ug≤1,0 W/m²K
– SPODNÍ ČÁST OKNA: KŘÍDLA OTEVÍRAVÁ, DVĚ KŘÍDLA SKLOPNÁ
HORNÍ ČÁST OKNA: KŘÍDLA OTEVÍRAVÁ

VYBAVENÍ: – MIKROVENTILACE, ZAČIŠŤOVACÍ LIŠTY

KOVÁNÍ: – FUNKČNÍ SYSTÉMOVÉ KOVÁNÍ DLE SYSTÉMOVÉHO ŘEŠENÍ DODAVATELE
– VRCHNÍ KOVÁNÍ VIZ OBECNÉ POŽADAVKY DLE STÁVAJÍCÍHO KOVÁNÍ REPASOVANÝCH OKEN, URČENO ARCHITEKTEM DLE VZORKŮ

POVRCHOVÁ ÚPRAVA: – RÁM OKEN OPATŘEN SILNOVRSTVOU LAZUROU V BÍLÉM ODSTÍNU DLE STÁVAJÍCÍCH OKEN
– BARVA BUDE ODSOUHLASENA ARCHITEKTEM DLE PŘEDLOŽENÝCH VZORKŮ

POZNÁMKA:
– ČLENĚNÍ DLE SCHÉMATU
– VÝPLŇ MUSÍ SPLŇOVAT NORMU ČSN 730540, SOUČINITEL PROSTUPU TEPLA CELÉHO OKNA MAX Uw=1,2 W/m2K
– PŘESNÉ ROZMĚRY ZMĚŘENY NA MÍSTĚ
– SOUČÁSTÍ DODÁVKY JE PAROTĚSNÉ NAPOJENÍ NA STAVEBNÍ KONSTRUKCI, NAPŘ. POMOCÍ BUTYL/EPDM FÓLIE, POJISTNÉ HYDROIZOLACE NAPŘ. Z EPDM FÓLIE
– SOUČÁSTÍ DODÁVKY JE KOMPLETNÍ SORTIMENT KOTEVNÍCH A POMOCNÝCH PRVKŮ!
– VÝROBEK ZPRACOVANÝ VE VÝROBNÍ VÝKRESOVÉ DOKUMENTACI VČETNĚ KOVÁNÍ A BAREVNÉHO ŘEŠENÍ BUDE PŘEDLOŽEN KE SCHVÁLENÍ ARCHITEKTOVI

1.PP	1.NP	2.NP	3.NP	4.NP	STŘECHA	CELKEM
–	1 KS	1 KS	–	–	–	2 KS

08/T

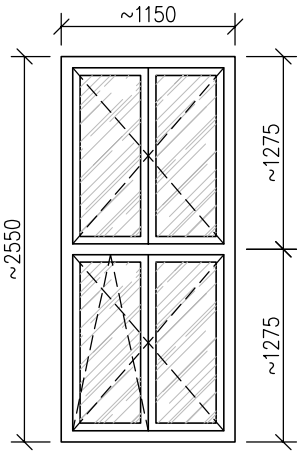

VNĚJŠÍ OKENNÍ VÝPLŇ Z DŘEVĚNÝCH LEPENÝCH PROFILŮ EURO

ROZMĚR CELÉHO PRVKU (OKENNÍHO): **~1150/2550 mm**

PŘED ZAHÁJENÍM VÝROBY JE TŘEBA OVĚŘIT PŘESNÉ ROZMĚRY NA STAVBĚ

MATERIÁL: – RÁMY OKENNÍ VÝPLNĚ – DŘEVĚNÉ PROFILY, MASIVNÍ DŘEVĚNÉ LEPENÉ PROFILY EURO, DŘEVO SMRK

ZASKLENÍ: – ČIRÉ HLADKÉ TEPELNĚ IZOLAČNÍ DVOJSKLO, Ug≤1,0 W/m²K
– SPODNÍ ČÁST OKNA: KŘÍDLA OTEVÍRAVÁ, JEDNO KŘÍDLO SKLOPNÉ
– HORNÍ ČÁST OKNA: KŘÍDLA OTEVÍRAVÁ

VYBAVENÍ: – MIKROVENTILACE, ZAČIŠŤOVACÍ LIŠTY

KOVÁNÍ: – FUNKČNÍ SYSTÉMOVÉ KOVÁNÍ DLE SYSTÉMOVÉHO ŘEŠENÍ DODAVATELE
– VRCHNÍ KOVÁNÍ VIZ OBECNÉ POŽADAVKY DLE STÁVAJÍCÍHO KOVÁNÍ REPASOVANÝCH OKEN, URČENO ARCHITEKTEM DLE VZORKŮ

OZNAČENÍ	SCHEMA	POPIS

POVRCHOVÁ ÚPRAVA: – RÁM OKEN OPATŘEN SILNOVRSTVOU LAZUROU V BÍLÉM ODSTÍNU DLE STÁVAJÍCÍCH OKEN
– BARVA BUDE ODSOUHLASENA ARCHITEKTEM DLE PŘEDLOŽENÝCH VZORKŮ

POZNÁMKA:
- ČLENĚNÍ DLE SCHÉMATU
- VÝPLŇ MUSÍ SPLŇOVAT NORMU ČSN 730540, SOUČINITEL PROSTUPU TEPLA CELÉHO OKNA MAX Uw=1,2 W/m2K
- PŘESNÉ ROZMĚRY ZMĚŘENY NA MÍSTĚ
- SOUČÁSTÍ DODÁVKY JE PAROTĚSNÉ NAPOJENÍ NA STAVEBNÍ KONSTRUKCI, NAPŘ. POMOCÍ BUTYL/EPDM FÓLIE, POJISTNÉ HYDROIZOLACE NAPŘ. Z EPDM FÓLIE
- SOUČÁSTÍ DODÁVKY JE KOMPLETNÍ SORTIMENT KOTEVNÍCH A POMOCNÝCH PRVKŮ!
- VÝROBEK ZPRACOVANÝ VE VÝROBNÍ VÝKRESOVÉ DOKUMENTACI VČETNĚ KOVÁNÍ A BAREVNÉHO ŘEŠENÍ BUDE PŘEDLOŽEN KE SCHVÁLENÍ ARCHITEKTOVI

1.PP	1.NP	2.NP	3.NP	4.NP	STŘECHA	CELKEM
–	1 KS	6 KS	–	–	–	7 KS

09
T

VNĚJŠÍ SLOŽENÁ OKENNÍ VÝPLŇ Z DŘEVĚNÝCH LEPENÝCH PROFILŮ EURO

ROZMĚR CELÉHO PRVKU (OKENNÍHO): **~3360/2550 mm**

PŘED ZAHÁJENÍM VÝROBY JE TŘEBA OVĚŘIT PŘESNÉ ROZMĚRY NA STAVBĚ

MATERIÁL: – RÁMY OKENNÍ VÝPLNĚ – DŘEVĚNÉ PROFILY, MASIVNÍ DŘEVĚNÉ LEPENÉ PROFILY EURO, DŘEVO SMRK

ZASKLENÍ: – ČIRÉ HLADKÉ TEPELNĚ IZOLAČNÍ DVOJSKLO, Ug≤1,0 W/m²K
– SPODNÍ ČÁST OKNA: KŘÍDLA OTEVÍRAVÁ, TŘI KŘÍDLA SKLOPNÁ
HORNÍ ČÁST OKNA: KŘÍDLA OTEVÍRAVÁ
– SPODNÍ KŘÍDLA OPATŘENA CERTIFIKOVANOU BEZPEČNOSTNÍ FÓLIÍ S ODOLNOSTÍ PROTI NÁSILNÉMU PRORAŽENÍ ZVENČÍ (ČIRÁ FÓLIE)

VYBAVENÍ: – MIKROVENTILACE, ZAČIŠŤOVACÍ LIŠTY

KOVÁNÍ: – FUNKČNÍ SYSTÉMOVÉ KOVÁNÍ DLE SYSTÉMOVÉHO ŘEŠENÍ DODAVATELE
– VRCHNÍ KOVÁNÍ VIZ OBECNÉ POŽADAVKY DLE STÁVAJÍCÍHO KOVÁNÍ REPASOVANÝCH OKEN, URČENO ARCHITEKTEM DLE VZORKŮ

POVRCHOVÁ ÚPRAVA: – RÁM OKEN OPATŘEN SILNOVRSTVOU LAZUROU V BÍLÉM ODSTÍNU DLE STÁVAJÍCÍCH OKEN
– BARVA BUDE ODSOUHLASENA ARCHITEKTEM DLE PŘEDLOŽENÝCH VZORKŮ

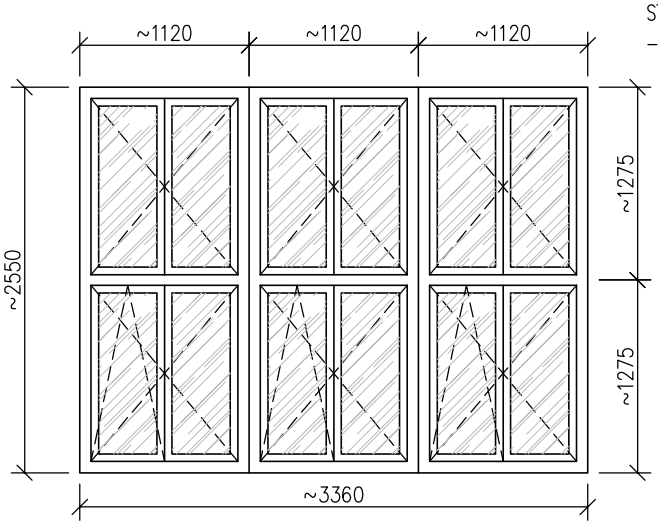

SKUTEČNÉ ROZMĚRY JE NUTNÉ PŘED VÝROBOU PRVKŮ OVĚŘIT NA STAVBĚ

OZNAČENÍ	SCHEMA	POPIS

POZNÁMKA:
- ČLENĚNÍ DLE SCHÉMATU
- VÝPLŇ MUSÍ SPLŇOVAT NORMU ČSN 730540, SOUČINITEL PROSTUPU TEPLA CELÉHO OKNA MAX Uw=1,2 W/m2K
- PŘESNÉ ROZMĚRY ZMĚŘENY NA MÍSTĚ
- SOUČÁSTÍ DODÁVKY JE PAROTĚSNÉ NAPOJENÍ NA STAVEBNÍ KONSTRUKCI, NAPŘ. POMOCÍ BUTYL/EPDM FÓLIE, POJISTNÉ HYDROIZOLACE NAPŘ. Z EPDM FÓLIE
- SOUČÁSTÍ DODÁVKY JE KOMPLETNÍ SORTIMENT KOTEVNÍCH A POMOCNÝCH PRVKŮ!
- VÝROBEK ZPRACOVANÝ VE VÝROBNÍ VÝKRESOVÉ DOKUMENTACI VČETNĚ KOVÁNÍ A BAREVNÉHO ŘEŠENÍ BUDE PŘEDLOŽEN KE SCHVÁLENÍ ARCHITEKTOVI

1.PP	1.NP	2.NP	3.NP	4.NP	STŘECHA	CELKEM
–	1 KS	–	–	–	–	1 KS

10/T

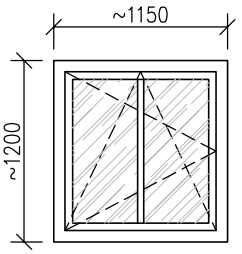

VNĚJŠÍ OKENNÍ VÝPLŇ Z DŘEVĚNÝCH LEPENÝCH PROFILŮ EURO

ROZMĚR CELÉHO PRVKU (OKENNÍHO): **~1150/1200 mm**

PŘED ZAHÁJENÍM VÝROBY JE TŘEBA OVĚŘIT PŘESNÉ ROZMĚRY NA STAVBĚ

MATERIÁL: – RÁMY OKENNÍ VÝPLNĚ – DŘEVĚNÉ PROFILY, MASIVNÍ DŘEVĚNÉ LEPENÉ PROFILY EURO, DŘEVO **SMRK**

ZASKLENÍ: – ČIRÉ HLADKÉ TEPELNĚ IZOLAČNÍ DVOJSKLO, Ug≤1,0 W/m²K
– KŘÍDLO OTEVÍRAVÉ A SKLOPNÉ

VYBAVENÍ: – MIKROVENTILACE, ZAČIŠŤOVACÍ LIŠTY, PÁKOVÝ OVLADAČ KŘÍDLA PRO VYKLOPENÍ KŘÍDLA V DOSAHU OTEVŘENÍ RUKOU

KOVÁNÍ: – FUNKČNÍ SYSTÉMOVÉ KOVÁNÍ DLE SYSTÉMOVÉHO ŘEŠENÍ DODAVATELE
– VRCHNÍ KOVÁNÍ VIZ OBECNÉ POŽADAVKY DLE STÁVAJÍCÍHO KOVÁNÍ REPASOVANÝCH OKEN, URČENO ARCHITEKTEM DLE VZORKŮ

POVRCHOVÁ ÚPRAVA: – RÁM OKEN OPATŘEN SILNOVRSTVOU LAZUROU V BÍLÉM ODSTÍNU DLE STÁVAJÍCÍCH OKEN
– BARVA BUDE ODSOUHLASENA ARCHITEKTEM DLE PŘEDLOŽENÝCH VZORKŮ

POZNÁMKA:
- ČLENĚNÍ DLE SCHÉMATU
- VÝPLŇ MUSÍ SPLŇOVAT NORMU ČSN 730540, SOUČINITEL PROSTUPU TEPLA CELÉHO OKNA MAX Uw=1,2 W/m2K
- PŘESNÉ ROZMĚRY ZMĚŘENY NA MÍSTĚ
- SOUČÁSTÍ DODÁVKY JE PAROTĚSNÉ NAPOJENÍ NA STAVEBNÍ KONSTRUKCI, NAPŘ. POMOCÍ BUTYL/EPDM FÓLIE, POJISTNÉ HYDROIZOLACE NAPŘ. Z EPDM FÓLIE
- SOUČÁSTÍ DODÁVKY JE KOMPLETNÍ SORTIMENT KOTEVNÍCH A POMOCNÝCH PRVKŮ!
- VÝROBEK ZPRACOVANÝ VE VÝROBNÍ VÝKRESOVÉ DOKUMENTACI VČETNĚ KOVÁNÍ A BAREVNÉHO ŘEŠENÍ BUDE PŘEDLOŽEN KE SCHVÁLENÍ ARCHITEKTOVI
- PROFILACE A ZPŮSOB PROVEDENÍ JAKO U STÁVAJÍCÍCH OKOLNÍCH OKEN

1.PP	1.NP	2.NP	3.NP	4.NP	STŘECHA	CELKEM
–	1 KS	–	–	–	–	1 KS

OZNAČENÍ	SCHEMA	POPIS

11/T

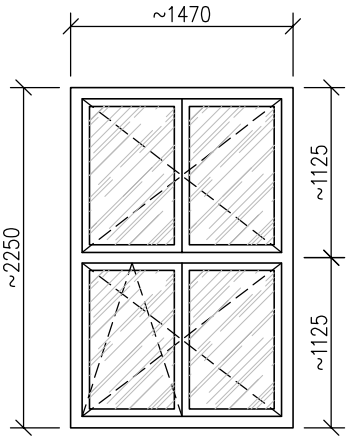

VNĚJŠÍ OKENNÍ VÝPLŇ Z DŘEVĚNÝCH LEPENÝCH PROFILŮ EURO

ROZMĚR CELÉHO PRVKU (OKENNÍHO): **~1470/2250 mm**

PŘED ZAHÁJENÍM VÝROBY JE TŘEBA OVĚŘIT PŘESNÉ ROZMĚRY NA STAVBĚ

MATERIÁL: – RÁMY OKENNÍ VÝPLNĚ – DŘEVĚNÉ PROFILY, MASIVNÍ DŘEVĚNÉ LEPENÉ PROFILY EURO, DŘEVO SMRK

ZASKLENÍ: – ČIRÉ HLADKÉ TEPELNĚ IZOLAČNÍ DVOJSKLO, Ug≤1,0 W/m²K
– SPODNÍ ČÁST OKNA: KŘÍDLA OTEVÍRAVÁ, JEDNO KŘÍDLO SKLOPNÉ
– HORNÍ ČÁST OKNA: KŘÍDLA OTEVÍRAVÁ

VYBAVENÍ: – MIKROVENTILACE, ZAČIŠŤOVACÍ LIŠTY

KOVÁNÍ: – FUNKČNÍ SYSTÉMOVÉ KOVÁNÍ DLE SYSTÉMOVÉHO ŘEŠENÍ DODAVATELE
– VRCHNÍ KOVÁNÍ VIZ OBECNÉ POŽADAVKY DLE STÁVAJÍCÍHO KOVÁNÍ REPASOVANÝCH OKEN, URČENO ARCHITEKTEM DLE VZORKŮ

POVRCHOVÁ ÚPRAVA: – RÁM OKEN OPATŘEN SILNOVRSTVOU LAZUROU V BÍLÉM ODSTÍNU DLE STÁVAJÍCÍCH OKEN
– BARVA BUDE ODSOUHLASENA ARCHITEKTEM DLE PŘEDLOŽENÝCH VZORKŮ

POZNÁMKA:
– ČLENĚNÍ DLE SCHÉMATU
– VÝPLŇ MUSÍ SPLŇOVAT NORMU ČSN 730540, SOUČINITEL PROSTUPU TEPLA CELÉHO OKNA MAX Uw=1,2 W/m2K
– PŘESNÉ ROZMĚRY ZMĚŘENY NA MÍSTĚ
– SOUČÁSTÍ DODÁVKY JE PAROTĚSNÉ NAPOJENÍ NA STAVEBNÍ KONSTRUKCI, NAPŘ. POMOCÍ BUTYL/EPDM FÓLIE, POJISTNÉ HYDROIZOLACE NAPŘ. Z EPDM FÓLIE
• SOUČÁSTÍ DODÁVKY JE KOMPLETNÍ SORTIMENT KOTEVNÍCH A POMOCNÝCH PRVKŮ!
• VÝROBEK ZPRACOVANÝ VE VÝROBNÍ VÝKRESOVÉ DOKUMENTACI VČETNĚ KOVÁNÍ A BAREVNÉHO ŘEŠENÍ BUDE PŘEDLOŽEN KE SCHVÁLENÍ ARCHITEKTOVI
– PROFILACE A ZPŮSOB PROVEDENÍ JAKO U STÁVAJÍCÍCH OKOLNÍCH OKEN

1.PP	1.NP	2.NP	3.NP	4.NP	STŘECHA	CELKEM
–	–	–	6 KS	–	–	6 KS

12/T

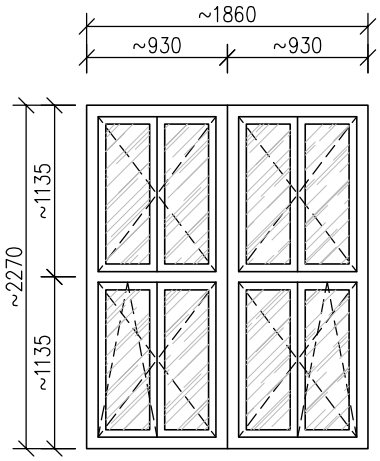

VNĚJŠÍ SLOŽENÁ OKENNÍ VÝPLŇ Z DŘEVĚNÝCH LEPENÝCH PROFILŮ EURO

ROZMĚR CELÉHO PRVKU (OKENNÍHO): **~1860/2270 mm**

PŘED ZAHÁJENÍM VÝROBY JE TŘEBA OVĚŘIT PŘESNÉ ROZMĚRY NA STAVBĚ

MATERIÁL: – RÁMY OKENNÍ VÝPLNĚ – DŘEVĚNÉ PROFILY, MASIVNÍ DŘEVĚNÉ LEPENÉ PROFILY EURO, DŘEVO SMRK

ZASKLENÍ: – ČIRÉ HLADKÉ TEPELNĚ IZOLAČNÍ DVOJSKLO, Ug≤1,0 W/m²K
– SPODNÍ ČÁST OKNA: KŘÍDLA OTEVÍRAVÁ, DVĚ KŘÍDLA SKLOPNÁ
HORNÍ ČÁST OKNA: KŘÍDLA OTEVÍRAVÁ

VYBAVENÍ: – MIKROVENTILACE, ZAČIŠŤOVACÍ LIŠTY

KOVÁNÍ: – FUNKČNÍ SYSTÉMOVÉ KOVÁNÍ DLE SYSTÉMOVÉHO ŘEŠENÍ DODAVATELE
– VRCHNÍ KOVÁNÍ VIZ OBECNÉ POŽADAVKY DLE STÁVAJÍCÍHO KOVÁNÍ REPASOVANÝCH OKEN, URČENO ARCHITEKTEM DLE VZORKŮ

OZNAČENÍ	SCHEMA	POPIS

POVRCHOVÁ ÚPRAVA: – RÁM OKEN OPATŘEN SILNOVRSTVOU LAZUROU V BÍLÉM ODSTÍNU DLE STÁVAJÍCÍCH OKEN
– BARVA BUDE ODSOUHLASENA ARCHITEKTEM DLE PŘEDLOŽENÝCH VZORKŮ

POZNÁMKA:
– ČLENĚNÍ DLE SCHÉMATU
– VÝPLŇ MUSÍ SPLŇOVAT NORMU ČSN 730540, SOUČINITEL PROSTUPU TEPLA CELÉHO OKNA MAX Uw=1,2 W/m2K
– PŘESNÉ ROZMĚRY ZMĚŘENY NA MÍSTĚ
– SOUČÁSTÍ DODÁVKY JE PAROTĚSNÉ NAPOJENÍ NA STAVEBNÍ KONSTRUKCI, NAPŘ. POMOCÍ BUTYL/EPDM FÓLIE, POJISTNÉ HYDROIZOLACE NAPŘ. Z EPDM FÓLIE
– SOUČÁSTÍ DODÁVKY JE KOMPLETNÍ SORTIMENT KOTEVNÍCH A POMOCNÝCH PRVKŮ!
– VÝROBEK ZPRACOVANÝ VE VÝROBNÍ VÝKRESOVÉ DOKUMENTACI VČETNĚ KOVÁNÍ A BAREVNÉHO ŘEŠENÍ BUDE PŘEDLOŽEN KE SCHVÁLENÍ ARCHITEKTOVI

1.PP	1.NP	2.NP	3.NP	4.NP	STŘECHA	CELKEM
–	–	–	1 KS	–	–	1 KS

13/T

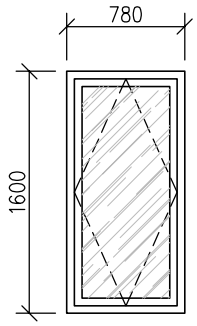

DŘEVĚNÉ KYVNÉ STŘEŠNÍ OKNO

ROZMĚR CELÉHO PRVKU (OKENNÍHO): **~780/1600 mm**

DO ŠIKMÉ STŘECHY SE SKLÁDANOU KRYTINOU S RUČNÍM SPODNÍM OVLÁDÁNÍM.

MATERIÁL: – RÁMY OKENNÍ VÝPLNĚ – DŘEVĚNÉ PROFILY, MASIVNÍ DŘEVĚNÉ LEPENÉ PROFILY, BEZÚDRŽBOVÉ PROVEDENÍ

ZASKLENÍ: – ČIRÉ HLADKÉ TVRZENÉ TEPELNĚ IZOLAČNÍ DVOJSKLO, Ug≤1,0 W/m²K
– S REFLEXNÍ VRSTVOU PROTI PŘEHŘÍVÁNÍ
– SAMOČISTÍCÍ ÚPRAVA VENKOVNÍHO SKLA
– INDEX VZDUCHOVÉ NEPRŮZVUČNOSTI 37 dB

VYBAVENÍ: – SOUČÁSTÍ DODÁVKY SYSTÉMOVÉ LEMOVÁNÍ SE ZATEPLOVACÍ SADOU PRO KERAMICKOU TAŠKOVOU STŘEŠNÍ KRYTINU
– INTEGROVANÁ VENTILACE, MONTÁŽNÍ SADA
– FILTR PROTI PRACHU A HMYZU, SYSTÉMOVÉ TĚSNĚNÍ
– VNITŘNÍ RUČNĚ OVLÁDANÁ HLINÍKOVÁ ŽALUZIE, STŘÍBRNÁ BARVA

KOVÁNÍ: – FUNKČNÍ SYSTÉMOVÉ KOVÁNÍ DLE SYSTÉMOVÉHO ŘEŠENÍ DODAVATELE
– VRCHNÍ KOVÁNÍ URČENO ARCHITEKTEM DLE VZORKŮ

POVRCHOVÁ ÚPRAVA: – RÁM OKEN OPATŘEN POLYURETANOVÝM LAKEM V BÍLÉM ODSTÍNU
– BARVA BUDE ODSOUHLASENA ARCHITEKTEM DLE PŘEDLOŽENÝCH VZORKŮ

POZNÁMKA:
– ČLENĚNÍ DLE SCHÉMATU
– VÝPLŇ MUSÍ SPLŇOVAT NORMU ČSN 730540, SOUČINITEL PROSTUPU TEPLA CELÉHO OKNA MAX Uw=1,3 W/m2K
– OKNO JE VSAZENO DO ŠIKMÉ STŘECHY S TVRDOU KRYTINOU (KERAMICKÉ STŘEŠNÍ TAŠKY) SOUČÁSTÍ DODÁVKY JE SYSTÉMOVÉ PAROTĚSNÉ NAPOJENÍ NA STAVEBNÍ KONSTRUKCI A SYSTÉMOVÁ POJISTNÁ HYDROIZOLACE
– SOUČÁSTÍ DODÁVKY JE KOMPLETNÍ SORTIMENT KOTEVNÍCH A POMOCNÝCH PRVKŮ!
– SOUČÁSTÍ DODÁVKY BUDE VEŠKERÉ NÁPOJNÉ DOLIŠTOVÁNÍ A OPLECHOVÁNÍ NA NAVAZUJÍCÍ KONSTRUKCE
– MOŽNOST OTOČENÍ O 160° PRO MOŽNOST UMYTÍ

1.PP	1.NP	2.NP	3.NP	4.NP	STŘECHA	CELKEM
–	–	–	–	–	8 KS	8 KS

OZNAČENÍ	SCHEMA	POPIS

14/T

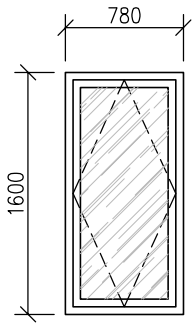

DŘEVĚNÉ KYVNÉ STŘEŠNÍ OKNO S EL. OVLÁDÁNÍM

ROZMĚR CELÉHO PRVKU (OKENNÍHO): **~780/1600 mm**

DO ŠIKMÉ STŘECHY SE SKLÁDANOU KRYTINOU S ELEKTRICKÝM OVLÁDÁNÍM (S MOŽNOSTÍ RUČNÍHO OVLÁDÁNÍ). ODVĚTRÁNÍ CHÚC, ODVOD KOUŘE

MATERIÁL: – RÁMY OKENNÍ VÝPLNĚ – DŘEVĚNÉ PROFILY, MASIVNÍ DŘEVĚNÉ LEPENÉ PROFILY, BEZÚDRŽBOVÉ PROVEDENÍ

ZASKLENÍ: – ČIRÉ HLADKÉ TVRZENÉ TEPELNĚ IZOLAČNÍ DVOJSKLO, Ug≤1,0 W/m²K
– S REFLEXNÍ VRSTVOU PROTI PŘEHŘÍVÁNÍ
– SAMOČISTÍCÍ ÚPRAVA VENKOVNÍHO SKLA
– INDEX VZDUCHOVÉ NEPRŮZVUČNOSTI 37 dB

VYBAVENÍ: – SOUČÁSTÍ DODÁVKY SYSTÉMOVÉ LEMOVÁNÍ SE ZATEPLOVACÍ SADOU PRO KERAMICKOU TAŠKOVOU STŘEŠNÍ KRYTINU
– ELEKTRICKY OVLÁDANÁ VENKOVNÍ ROLETA
– INTEGROVANÁ VENTILACE, MONTÁŽNÍ SADA
– FILTR PROTI PRACHU A HMYZU, SYSTÉMOVÉ TĚSNĚNÍ
– OVLÁDÁNÍ OTEVÍRÁNÍ OKNA BUDE TLAČÍTKEM UMÍSTĚNÝM NA STĚNĚ V KAŽDÉM PODLAŽÍ (1 TLAČÍTKO PRO VŠECHNY 3 OKNA, SOUČÁSTÍ DODÁVKY PROPOJOVACÍ KABEL MEZI OKNEM A TLAČÍTKOVÝM OVLADAČEM
– SOUČÁSTÍ JE DEŠŤOVÝ SENZOR, VĚTRNÉ ČIDLO A NÁHRADNÍ ZDROJ EL. OVLÁDÁNÍ

KOVÁNÍ: – FUNKČNÍ SYSTÉMOVÉ KOVÁNÍ DLE SYSTÉMOVÉHO ŘEŠENÍ DODAVATELE

POVRCHOVÁ ÚPRAVA: – RÁM OKEN OPATŘEN POLYURETANOVÝM LAKEM V BÍLÉM ODSTÍNU
– BARVA BUDE ODSOUHLASENA ARCHITEKTEM DLE PŘEDLOŽENÝCH VZORKŮ

POZNÁMKA:
– ČLENĚNÍ DLE SCHÉMATU
– VÝPLŇ MUSÍ SPLŇOVAT NORMU ČSN 730540, SOUČINITEL PROSTUPU TEPLA CELÉHO OKNA MAX Uw=1,3 W/m2K
– OKNO JE VSAZENO DO ŠIKMÉ STŘECHY S TVRDOU KRYTINOU (KERAMICKÉ STŘEŠNÍ TAŠKY) SOUČÁSTÍ DODÁVKY JE SYSTÉMOVÉ PAROTĚSNÉ NAPOJENÍ NA STAVEBNÍ KONSTRUKCI A SYSTÉMOVÁ POJISTNÁ HYDROIZOLACE
– SOUČÁSTÍ DODÁVKY JE KOMPLETNÍ SORTIMENT KOTEVNÍCH A POMOCNÝCH PRVKŮ!
– SOUČÁSTÍ DODÁVKY BUDE VEŠKERÉ NÁPOJNÉ DOLIŠTOVÁNÍ A OPLECHOVÁNÍ NA NAVAZUJÍCÍ KONSTRUKCE
– MOŽNOST OTOČENÍ O 160° PRO MOŽNOST UMYTÍ
– KOORDINACE S PBŘ A ELEKTRO
– DODÁVKA JAKO JEDEN KOMPLET

1.PP	1.NP	2.NP	3.NP	4.NP	STŘECHA	CELKEM
–	–	–	–	–	3 KS	3 KS

SKUTEČNÉ ROZMĚRY JE NUTNÉ PŘED VÝROBOU PRVKŮ OVĚŘIT NA STAVBĚ

OZNAČENÍ	SCHEMA	POPIS

15/T

STŘEŠNÍ VÝLEZ

POPIS: STŘEŠNÍ VÝLEZ DO NEZATEPLENÝCH PROSTOR S HORNÍM OTEVÍRÁNÍM UMOŽŇUJE BEZPEČNÝ VÝSTUP NA STŘECHU ZA ÚČELEM PROVÁDĚNÍ ÚDRŽBY A OPRAVNÝCH PRACÍ, MOŽNOST VĚTRACÍ POLOHY. KŘÍDLO SE OTEVÍRÁ SMĚREM NAHORU POD ÚHLEM 90°. SNADNÝM ODEJMUTÍM ZÁBRANY LZE POKLOP VYKLOPIT SMĚREM NAHORU V ÚHLU 180° A OPŘÍT JEJ TAK O PLOCHU KRYTINY. SPODNÍ UZÁVĚRKA UMOŽŇUJE ZAJIŠTĚNÍ POKLOPU VE TŘECH POLOHÁCH S MOŽNOSTÍ SPÁROVÉHO VĚTRÁNÍ. VÝLEZ DO STŘECH SE SKLONEM OD 15° DO 60°. MONTÁŽ VÝLEZU NA LATÍCH. INSTALACE DO TAŠKOVÉ KRYTINY

ROZMĚR: **VNITŘNÍ ROZMĚR VÝLEZU 450/550 mm**

ZASKLENÍ: JEDNODUCHÉ SKLO, ČIRÉ, HLADKÉ, TVRZENÉ, TL. 4 mm

MATERIÁL: VAKUOVĚ IMPREGNOVANÉ BOROVICOVÉ DŘEVO

POVRCHOVÁ ÚPRAVA:
DVOJNÁSOBNÁ VRSTVA LAKU V ČERVENÉ BARVĚ

POZNÁMKA: SOUČÁSTÍ DODÁVKY BUDE VEŠKERÉ NÁPOJNÉ DOLIŠTOVÁNÍ, LEMOVÁNÍ A TĚSNĚNÍ. DODÁVKA VČETNĚ KOTEVNÍCH PRVKŮ A SPOJOVACÍHO MATERIÁLU, PŘED REALIZACÍ ODSOUHLASÍ ARCHITEKT PŘEDLOŽENÉ VZORKY. SOUČÁSTÍ VÝLEZU MONTÁŽNÍ SADA

1.PP	1.NP	2.NP	3.NP	4.NP	STŘECHA	CELKEM
–	–	–	–	–	6 KS	6 KS

16/T

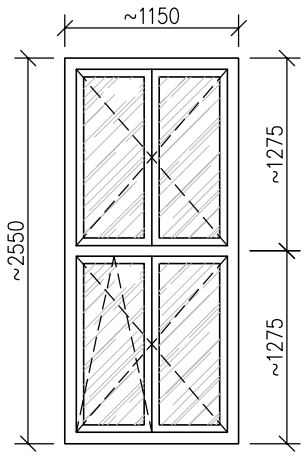

REPASE STÁVAJÍCÍ OKENNÍ VÝPLNĚ Z DŘEVĚNÝCH LEPENÝCH PROFILŮ EURO

ROZMĚR CELÉHO PRVKU (OKENNÍHO): **~1150/2550 mm**

BUDE PROVEDENO:
- OPRAVA A SEŘÍZENÍ STÁVAJÍCÍHO OKENNÍHO KOVÁNÍ S JEHO NÁSLEDNÝM PROMAZÁNÍM
- PŘÍPADNÁ VÝMĚNA A DOPLNĚNÍ POŠKOZENÝCH NEBO CHYBĚJÍCÍCH ČÁSTÍ KOVÁNÍ
- VÝMĚNA POŠKOZENÝCH ČÁSTÍ OKENNÍCH TĚSNĚNÍ
- PROVEDENA OPRAVA POVRCHU OKENNÍHO RÁMU S POŠKOZENÝM LAKEM
- POŠKOZENÁ MÍSTA SE ZBAVÍ ZBYTKŮ STARÉHO NÁTĚRU, OPRAVÍ SE PŘÍPADNÉ VADY A POŠKOZENÍ, POVRCH SE PŘEBROUSÍ A SYSTÉMEM TLAKOVÉHO LAKOVÁNÍ SE PROVEDE NOVÁ POVRCHOVÁ ÚPRAVA
- SKUTEČNÝ ROZSAH BUDE UPŘESNĚN V PRŮBĚHU STAVBY

ZASKLENÍ:
- STÁVAJÍCÍ ČIRÉ HLADKÉ TEPELNĚ IZOLAČNÍ DVOJSKLO
- SPODNÍ ČÁST OKNA: KŘÍDLA OTEVÍRAVÁ, JEDNO KŘÍDLO SKLOPNÉ
- HORNÍ ČÁST OKNA: KŘÍDLA OTEVÍRAVÁ

KOVÁNÍ:
- FUNKČNÍ SYSTÉMOVÉ KOVÁNÍ DLE SYSTÉMOVÉHO ŘEŠENÍ DODAVATELE
- DOPLNĚNÉ VRCHNÍ KOVÁNÍ DLE STÁVAJÍCÍHO KOVÁNÍ

POVRCHOVÁ ÚPRAVA:
- RÁM OKEN OPATŘEN SILNOVRSTVOU LAZUROU V BÍLÉM ODSTÍNU DLE STÁVAJÍCÍCH OKEN
- BARVA BUDE ODSOUHLASENA ARCHITEKTEM DLE PŘEDLOŽENÝCH VZORKŮ

POZNÁMKA:
- ČLENĚNÍ DLE SCHÉMATU

1.PP	1.NP	2.NP	3.NP	4.NP	STŘECHA	CELKEM
–	12 KS	17 KS	–	–	–	29 KS

OZNAČENÍ	SCHEMA	POPIS

17/T

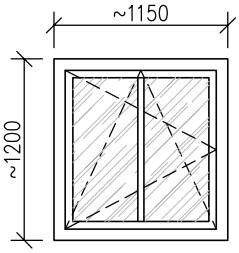

REPASE STÁVAJÍCÍ OKENNÍ VÝPLNĚ Z DŘEVĚNÝCH LEPENÝCH PROFILŮ EURO

ROZMĚR CELÉHO PRVKU (OKENNÍHO): **~1150/1200 mm**

BUDE PROVEDENO:
- OPRAVA A SEŘÍZENÍ STÁVAJÍCÍHO OKENNÍHO KOVÁNÍ S JEHO NÁSLEDNÝM PROMAZÁNÍM
- PŘÍPADNÁ VÝMĚNA A DOPLNĚNÍ POŠKOZENÝCH NEBO CHYBĚJÍCÍCH ČÁSTÍ KOVÁNÍ
- VÝMĚNA POŠKOZENÝCH ČÁSTÍ OKENNÍCH TĚSNĚNÍ
- PROVEDENA OPRAVA POVRCHU OKENNÍHO RÁMU S POŠKOZENÝM LAKEM
- POŠKOZENÁ MÍSTA SE ZBAVÍ ZBYTKŮ STARÉHO NÁTĚRU, OPRAVÍ SE PŘÍPADNÉ VADY A POŠKOZENÍ, POVRCH SE PŘEBROUSÍ A SYSTÉMEM TLAKOVÉHO LAKOVÁNÍ SE PROVEDE NOVÁ POVRCHOVÁ ÚPRAVA
- SKUTEČNÝ ROZSAH BUDE UPŘESNĚN V PRŮBĚHU STAVBY

ZASKLENÍ:
- STÁVAJÍCÍ ČIRÉ HLADKÉ TEPELNĚ IZOLAČNÍ DVOJSKLO
- KŘÍDLO OTEVÍRAVÉ A SKLOPNÉ

KOVÁNÍ:
- FUNKČNÍ SYSTÉMOVÉ KOVÁNÍ DLE SYSTÉMOVÉHO ŘEŠENÍ DODAVATELE
- DOPLNĚNÉ VRCHNÍ KOVÁNÍ DLE STÁVAJÍCÍHO KOVÁNÍ

POVRCHOVÁ ÚPRAVA:
- RÁM OKEN OPATŘEN SILNOVRSTVOU LAZUROU V BÍLÉM ODSTÍNU DLE STÁVAJÍCÍCH OKEN
- BARVA BUDE ODSOUHLASENA ARCHITEKTEM DLE PŘEDLOŽENÝCH VZORKŮ

POZNÁMKA:
- ČLENĚNÍ DLE SCHÉMATU

1.PP	1.NP	2.NP	3.NP	4.NP	STŘECHA	CELKEM
–	2 KS	–	–	–	–	2 KS

18/T

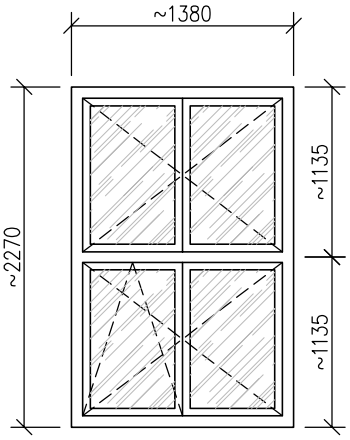

REPASE STÁVAJÍCÍ OKENNÍ VÝPLNĚ Z DŘEVĚNÝCH LEPENÝCH PROFILŮ EURO

ROZMĚR CELÉHO PRVKU (OKENNÍHO): **~1380/2270 mm**

BUDE PROVEDENO:
- OPRAVA A SEŘÍZENÍ STÁVAJÍCÍHO OKENNÍHO KOVÁNÍ S JEHO NÁSLEDNÝM PROMAZÁNÍM
- PŘÍPADNÁ VÝMĚNA A DOPLNĚNÍ POŠKOZENÝCH NEBO CHYBĚJÍCÍCH ČÁSTÍ KOVÁNÍ
- VÝMĚNA POŠKOZENÝCH ČÁSTÍ OKENNÍCH TĚSNĚNÍ
- PROVEDENA OPRAVA POVRCHU OKENNÍHO RÁMU S POŠKOZENÝM LAKEM
- POŠKOZENÁ MÍSTA SE ZBAVÍ ZBYTKŮ STARÉHO NÁTĚRU, OPRAVÍ SE PŘÍPADNÉ VADY A POŠKOZENÍ, POVRCH SE PŘEBROUSÍ A SYSTÉMEM TLAKOVÉHO LAKOVÁNÍ SE PROVEDE NOVÁ POVRCHOVÁ ÚPRAVA
- SKUTEČNÝ ROZSAH BUDE UPŘESNĚN V PRŮBĚHU STAVBY

ZASKLENÍ:
- STÁVAJÍCÍ ČIRÉ HLADKÉ TEPELNĚ IZOLAČNÍ DVOJSKLO
- SPODNÍ ČÁST OKNA: KŘÍDLA OTEVÍRAVÁ, JEDNO KŘÍDLO SKLOPNÉ
- HORNÍ ČÁST OKNA: KŘÍDLA OTEVÍRAVÁ

KOVÁNÍ:
- FUNKČNÍ SYSTÉMOVÉ KOVÁNÍ DLE SYSTÉMOVÉHO ŘEŠENÍ DODAVATELE
- DOPLNĚNÉ VRCHNÍ KOVÁNÍ DLE STÁVAJÍCÍHO KOVÁNÍ

POVRCHOVÁ ÚPRAVA:
- RÁM OKEN OPATŘEN SILNOVRSTVOU LAZUROU V BÍLÉM ODSTÍNU DLE STÁVAJÍCÍCH OKEN
- BARVA BUDE ODSOUHLASENA ARCHITEKTEM DLE PŘEDLOŽENÝCH VZORKŮ

POZNÁMKA:
- ČLENĚNÍ DLE SCHÉMATU

1.PP	1.NP	2.NP	3.NP	4.NP	STŘECHA	CELKEM
–	–	–	26 KS	–	–	26 KS

OZNAČENÍ	SCHEMA	POPIS

19/T

REPASE STÁVAJÍCÍ OKENNÍ VÝPLNĚ Z DŘEVĚNÝCH LEPENÝCH PROFILŮ EURO

ROZMĚR CELÉHO PRVKU (OKENNÍHO): **~1580/9600 mm**

BUDE PROVEDENO:
- OPRAVA A SEŘÍZENÍ STÁVAJÍCÍHO OKENNÍHO KOVÁNÍ S JEHO NÁSLEDNÝM PROMAZÁNÍM
- PŘÍPADNÁ VÝMĚNA A DOPLNĚNÍ POŠKOZENÝCH NEBO CHYBĚJÍCÍCH ČÁSTÍ KOVÁNÍ
- VÝMĚNA POŠKOZENÝCH ČÁSTÍ OKENNÍCH TĚSNĚNÍ
- PROVEDENA OPRAVA POVRCHU OKENNÍHO RÁMU S POŠKOZENÝM LAKEM
- POŠKOZENÁ MÍSTA SE ZBAVÍ ZBYTKŮ STARÉHO NÁTĚRU, OPRAVÍ SE PŘÍPADNÉ VADY A POŠKOZENÍ, POVRCH SE PŘEBROUSÍ A SYSTÉMEM TLAKOVÉHO LAKOVÁNÍ SE PROVEDE NOVÁ POVRCHOVÁ ÚPRAVA
- SKUTEČNÝ ROZSAH BUDE UPŘESNĚN V PRŮBĚHU STAVBY

ZASKLENÍ:
- STÁVAJÍCÍ ČIRÉ HLADKÉ TEPELNĚ IZOLAČNÍ DVOJSKLO
- SPODNÍ ČÁST OKNA: KŘÍDLA OTEVÍRAVÁ, JEDNO KŘÍDLO SKLOPNÉ
- HORNÍ ČÁST OKNA: KŘÍDLA OTEVÍRAVÁ

KOVÁNÍ:
- FUNKČNÍ SYSTÉMOVÉ KOVÁNÍ DLE SYSTÉMOVÉHO ŘEŠENÍ DODAVATELE
- DOPLNĚNÉ VRCHNÍ KOVÁNÍ DLE STÁVAJÍCÍHO KOVÁNÍ

POVRCHOVÁ ÚPRAVA:
- RÁM OKEN OPATŘEN SILNOVRSTVOU LAZUROU V BÍLÉM ODSTÍNU DLE STÁVAJÍCÍCH OKEN
- BARVA BUDE ODSOUHLASENA ARCHITEKTEM DLE PŘEDLOŽENÝCH VZORKŮ

POZNÁMKA:
- ČLENĚNÍ DLE SCHÉMATU

1.PP	1.NP	2.NP	3.NP	4.NP	STŘECHA	CELKEM
–	1 KS				–	1 KS

20/T

VNITŘNÍ PARAPETNÍ DESKA

POPIS: VNITŘNÍ PARAPETNÍ DESKA SE ZAOBLENOU (KULATOU) PŘEDNÍ HRANOU S NOSEM, PROVEDENÍ DLE STÁVAJÍCÍCH

ROZMĚR:
~ 3400/400 mm – 1 KS
~ 1900/350 mm – 3 KS
~ 1550/500 mm – 6 KS
~ 1500/400 mm – 4 KS
~ 1250/500 mm – 10 KS
~ 1200/350 mm – 6 KS
~ 950/400 mm – 1 KS
~ 800/400 mm – 1 KS

MATERIÁL: LAMINOVANÁ DŘEVOTŘÍSKOVÁ DESKA

POVRCHOVÁ ÚPRAVA:
POSTFORMING, BAREVNÝ ODSTÍN BÍLÝ DLE STÁVAJÍCÍCH OKEN

POZNÁMKA: DODÁVKA VČETNĚ KOTEVNÍCH PRVKŮ A SPOJOVACÍHO MATERIÁLU, PŘED REALIZACÍ ODSOUHLASÍ ARCHITEKT PŘEDLOŽENÉ VZORKY.

1.PP	1.NP	2.NP	3.NP	4.NP	STŘECHA	CELKEM
1 SOUBOR					–	1 SOUBOR

OZNAČENÍ	SCHEMA	POPIS

21/T

REPASE STÁVAJÍCÍ VNITŘNÍ PARAPETNÍ DESKY

POPIS: BUDE PROVEDENA OPRAVA PŘÍPADNÝCH POŠKOZENÝCH MÍST, VYTMELENÍ, PŘEBROUŠENÍ A NOVÉ NÁTĚROVÉ SOUVRSTVÍ

ROZMĚR: **~ 1650/350 mm – 1 KS**
~ 1450/300 mm – 26 KS
~ 1200/350 mm – 29 KS

MATERIÁL: LAMINOVANÁ DŘEVOTŘÍSKOVÁ DESKA

POVRCHOVÁ ÚPRAVA:
NÁTĚROVÉ SOUVRSTVÍ, BAREVNÝ ODSTÍN BÍLÝ DLE STÁVAJÍCÍCH OKEN

POZNÁMKA: SKUTEČNÝ ROZSAH BUDE UPŘESNĚN V PRŮBĚHU STAVBY

1.PP	1.NP	2.NP	3.NP	4.NP	STŘECHA	CELKEM
1 SOUBOR					–	1 SOUBOR

22/T

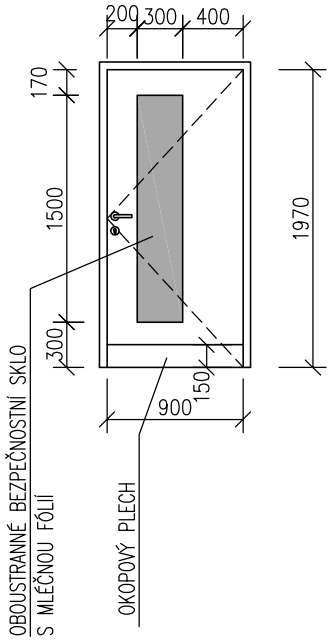

NOVÉ INTERIÉROVÉ DVEŘE – JEDNOKŘÍDLÉ, OTEVÍRAVÉ, ČÁSTEČNĚ PROSKLENÉ, HLADKÉ, S POLODRÁŽKOU, BEZ PRAHU

ROZMĚR: **900/1970 mm**

ZÁRUBEŇ: UNIVERZÁLNÍ OCELOVÁ ZÁRUBEŇ PRO CIHELNÉ ZDIVO, SE STÍNOVOU DRÁŽKOU, DO CIHELNÉHO ZDIVA TL. ~ 150 mm (4xL, 4xP)
ZÁRUBEŇ S POLODRÁŽKOU PRO TPE TĚSNĚNÍ A TŘEMI ZÁVĚSOVÝMI KAPSAMI, ZÁRUBEŇ Z ŽÁROVĚ POZINKOVANÉHO PLECHU MIN. TL. 1,5 mm
ZÁRUBEŇ V 1.PP SE ZVÝŠENOU PROTIKOROZNÍ OCHRANOU

KŘÍDLO: ČÁSTEČNĚ PROSKLENÉ, HLADKÉ, S POLODRÁŽKOU, MASIVNÍ RÁM, ODLEHČENÁ DTD, HPL

ZASKLENÍ: ZASKLENÍ OBOUSTRANNÝM BEZPEČNOSTNÍM SKLEM S MLÉČNOU FÓLIÍ

VYBAVENÍ: SOUČÁSTÍ DODÁVKY ZARÁŽKA DVEŘNÍHO KŘÍDLA A OBOUSTRANNÝ OKOPOVÝ NEREZOVÝ PLECH VÝŠKY 150 mm.
DVEŘE DO M.Č. 205, 206 A 221 – ZVUKOVÁ NEPRŮZVUČNOST MIN. 27 dB
DVEŘE DO M.Č. 008, 018, 106, A 222 – ZVUKOVÁ NEPRŮZVUČNOST MIN. 32 dB. DVEŘE DO M.Č. 306 – ZVUKOVÁ NEPRŮZVUČNOST MIN. 37 dB

KOVÁNÍ: ZÁMEK S CYLINDRICKOU VLOŽKOU V SYSTÉMU GENERÁLNÍHO KLÍČE, KLIKA / KLIKA, PANTY PRO DVEŘE S POLODRÁŽKOU, KULATÉ ROZETY, FUNKČNÍ SYSTÉMOVÉ KOVÁNÍ DLE ŘEŠENÍ DODAVATELE, SVRCHNÍ KOVÁNÍ VIZ OBECNÉ POŽADAVKY (NEREZ MAT)

POVRCHOVÁ ÚPRAVA:
ZÁRUBEŇ – NÁTĚR, BARVA BÍLÁ (RAL DLE ARCHITEKTA)
KŘÍDLO – HPL, BARVA BÍLÁ (RAL DLE ARCHITEKTA)
(ODSTÍN ZÁRUBNĚ A KŘÍDLA MUSÍ BÝT SHODNÝ)

POZNÁMKA: DODÁVKA VČETNĚ KOTEVNÍCH PRVKŮ A SPOJOVACÍHO MATERIÁLU. PŘED REALIZACÍ ODSOUHLASÍ ARCHITEKT PŘEDLOŽENÉ VZORKY. BAREVNOST DVEŘÍ A TYP KOVÁNÍ BUDE UPŘESNĚN ARCHITEKTEM PODLE PŘEDLOŽENÝCH VZORKŮ. OTVORY PRO STŘELKU A ZÁPADKU V ZÁRUBNI VYROBENY S PŘIVAŘENÝMI KRYTKAMI. NA ZÁRUBNI VYLISOVÁNA NIVELAČNÍ ZNAČKA A ZNAČKA PODLAHOVÉHO ZAPUŠTĚNÍ

1.PP	1.NP	2.NP	3.NP	4.NP	STŘECHA	CELKEM
1L, 1P	1L	1L, 3P	1L	–	–	4L, 4P

OZNAČENÍ	SCHEMA	POPIS

23/T

PANIK

EMZ

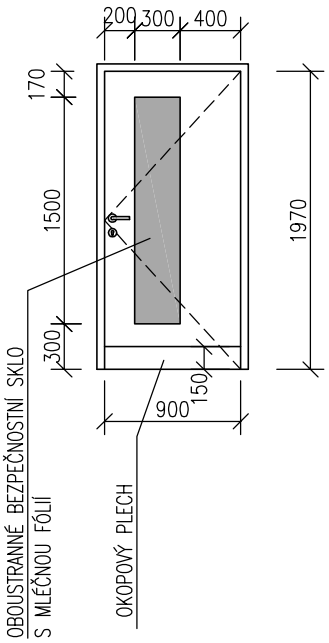

NOVÉ INTERIÉROVÉ DVEŘE – JEDNOKŘÍDLÉ, OTEVÍRAVÉ, ČÁSTEČNĚ PROSKLENÉ, HLADKÉ, S POLODRÁŽKOU, BEZ PRAHU

ROZMĚR: **900/1970 mm**

ZÁRUBEŇ: UNIVERZÁLNÍ OCELOVÁ ZÁRUBEŇ PRO CIHELNÉ ZDIVO, SE STÍNOVOU DRÁŽKOU, DO CIHELNÉHO ZDIVA TL. ~ 150 mm (2xL, 1xP)
ZÁRUBEŇ S POLODRÁŽKOU PRO TPE TĚSNĚNÍ A TŘEMI ZÁVĚSOVÝMI KAPSAMI, ZÁRUBEŇ Z ŽÁROVĚ POZINKOVANÉHO PLECHU MIN. TL. 1,5 mm

KŘÍDLO: ČÁSTEČNĚ PROSKLENÉ, HLADKÉ, S POLODRÁŽKOU, MASIVNÍ RÁM, ODLEHČENÁ DTD, HPL

ZASKLENÍ: ZASKLENÍ OBOUSTRANNÝM BEZPEČNOSTNÍM SKLEM S MLÉČNOU FÓLIÍ

VYBAVENÍ: SOUČÁSTÍ DODÁVKY ZARÁŽKA DVEŘNÍHO KŘÍDLA A OBOUSTRANNÝ OKOPOVÝ NEREZOVÝ PLECH VÝŠKY 150 mm.
ZVUKOVÁ NEPRŮZVUČNOST MIN. 37 dB

KOVÁNÍ: ZÁMEK S CYLINDRICKOU VLOŽKOU V SYSTÉMU GENERÁLNÍHO KLÍČE, KOVÁNÍ DLE EN 179, PANIKOVÉ KOVÁNÍ VE SMĚRU ÚNIKU – KLIKA / KLIKA, PANTY PRO DVEŘE S POLODRÁŽKOU, KULATÉ ROZETY, FUNKČNÍ SYSTÉMOVÉ KOVÁNÍ DLE ŘEŠENÍ DODAVATELE, SVRCHNÍ KOVÁNÍ VIZ OBECNÉ POŽADAVKY (NEREZ MAT), SAMOZAVÍRAČ, REGULACE DOVÍRÁNÍ DVEŘÍ. DODAVATEL DVEŘÍ INSTALUJE ELEKTROMECHANICKÝ SAMOZAMYKACÍ ZÁMEK S PANIKOVOU FUNKCÍ DO KŘÍDLA DVEŘÍ VČETNĚ KABELOVÉ TRASY – KOORDINACE S DODAVATELEM SLP

POVRCHOVÁ ÚPRAVA:
ZÁRUBEŇ – NÁTĚR, BARVA BÍLÁ (RAL DLE ARCHITEKTA)
KŘÍDLO – HPL, BARVA BÍLÁ (RAL DLE ARCHITEKTA)
(ODSTÍN ZÁRUBNĚ A KŘÍDLA MUSÍ BÝT SHODNÝ)

POZNÁMKA: DODÁVKA VČETNĚ KOTEVNÍCH PRVKŮ A SPOJOVACÍHO MATERIÁLU. PŘED REALIZACÍ ODSOUHLASÍ ARCHITEKT PŘEDLOŽENÉ VZORKY. BAREVNOST DVEŘÍ A TYP KOVÁNÍ BUDE UPŘESNĚN ARCHITEKTEM PODLE PŘEDLOŽENÝCH VZORKŮ. OTVORY PRO STŘELKU A ZÁPADKU V ZÁRUBNI VYROBENY S PŘIVAŘENÝMI KRYTKAMI. NA ZÁRUBNI VYLISOVÁNA NIVELAČNÍ ZNAČKA A ZNAČKA PODLAHOVÉHO ZAPUŠTĚNÍ

1.PP	1.NP	2.NP	3.NP	4.NP	STŘECHA	CELKEM
–	2L, 1P	–	–	–	–	2L, 1P

SKUTEČNÉ ROZMĚRY JE NUTNÉ PŘED VÝROBOU PRVKŮ OVĚŘIT NA STAVBĚ

OZNAČENÍ	SCHEMA	POPIS

24/T

EI 30 DP3–C

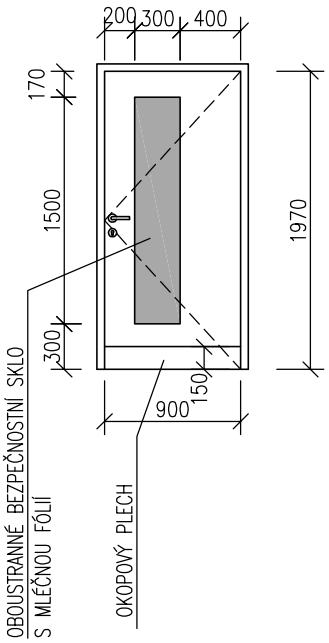

NOVÉ INTERIÉROVÉ DVEŘE – JEDNOKŘÍDLÉ, OTEVÍRAVÉ, ČÁSTEČNĚ PROSKLENÉ, HLADKÉ, S POLODRÁŽKOU, BEZ PRAHU, POŽÁRNÍ ODOLNOST EI 30 DP3–C

ROZMĚR: **900/1970 mm**

ZÁRUBEŇ: UNIVERZÁLNÍ OCELOVÁ ZÁRUBEŇ PRO CIHELNÉ ZDIVO, SE STÍNOVOU DRÁŽKOU, DO CIHELNÉHO ZDIVA TL. ~ 150 mm (6xL, 3xP)
ZÁRUBEŇ S POLODRÁŽKOU PRO TPE TĚSNĚNÍ A TŘEMI ZÁVĚSOVÝMI KAPSAMI, ZÁRUBEŇ Z ŽÁROVĚ POZINKOVANÉHO PLECHU MIN. TL. 1,5 mm

KŘÍDLO: ČÁSTEČNĚ PROSKLENÉ, HLADKÉ, S POLODRÁŽKOU, MASIVNÍ RÁM, ODLEHČENÁ DTD, HPL

ZASKLENÍ: ZASKLENÍ OBOUSTRANNÝM BEZPEČNOSTNÍM SKLEM S MLÉČNOU FÓLIÍ

VYBAVENÍ: SOUČÁSTÍ DODÁVKY ZARÁŽKA DVEŘNÍHO KŘÍDLA A OBOUSTRANNÝ OKOPOVÝ NEREZOVÝ PLECH VÝŠKY 150 mm.
DVEŘE DO M.Č. 204, 309 A 321 – ZVUKOVÁ NEPRŮZVUČNOST MIN. 27 dB
DVEŘE DO M.Č. 207, 209, 307, 308 A 322 – ZVUKOVÁ NEPRŮZVUČNOST MIN. 32 dB. DVEŘE DO M.Č. 306 – ZVUKOVÁ NEPRŮZVUČNOST MIN. 37 dB

KOVÁNÍ: ZÁMEK S CYLINDRICKOU VLOŽKOU V SYSTÉMU GENERÁLNÍHO KLÍČE, KLIKA / KLIKA, PANTY PRO DVEŘE S POLODRÁŽKOU, KULATÉ ROZETY, FUNKČNÍ SYSTÉMOVÉ KOVÁNÍ DLE ŘEŠENÍ DODAVATELE, SVRCHNÍ KOVÁNÍ VIZ OBECNÉ POŽADAVKY (NEREZ MAT), SAMOZAVÍRAČ

POVRCHOVÁ ÚPRAVA:
ZÁRUBEŇ – NÁTĚR, BARVA BÍLÁ (RAL DLE ARCHITEKTA)
KŘÍDLO – HPL, BARVA BÍLÁ (RAL DLE ARCHITEKTA)
(ODSTÍN ZÁRUBNĚ A KŘÍDLA MUSÍ BÝT SHODNÝ)

POZNÁMKA: DODÁVKA VČETNĚ KOTEVNÍCH PRVKŮ A SPOJOVACÍHO MATERIÁLU. PŘED REALIZACÍ ODSOUHLASÍ ARCHITEKT PŘEDLOŽENÉ VZORKY. BAREVNOST DVEŘÍ A TYP KOVÁNÍ BUDE UPŘESNĚN ARCHITEKTEM PODLE PŘEDLOŽENÝCH VZORKŮ. OTVORY PRO STŘELKU A ZÁPADKU V ZÁRUBNI VYROBENY S PŘIVAŘENÝMI KRYTKAMI. NA ZÁRUBNI VYLISOVÁNA NIVELAČNÍ ZNAČKA A ZNAČKA PODLAHOVÉHO ZAPUŠTĚNÍ

1.PP	1.NP	2.NP	3.NP	4.NP	STŘECHA	CELKEM
–	–	2L, 1P	4L, 2P	–	–	6L, 3P

OZNAČENÍ	SCHEMA	POPIS

25/T

EI 30 DP3–C

EMZ

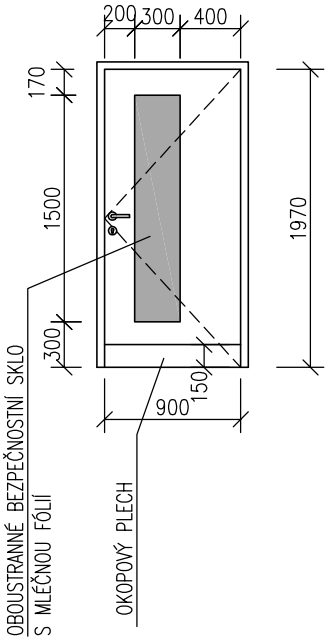

NOVÉ INTERIÉROVÉ DVEŘE – JEDNOKŘÍDLÉ, OTEVÍRAVÉ, ČÁSTEČNĚ PROSKLENÉ, HLADKÉ, S POLODRÁŽKOU, BEZ PRAHU, POŽÁRNÍ ODOLNOST EI 30 DP3–C

ROZMĚR: **900/1970 mm**

ZÁRUBEŇ: UNIVERZÁLNÍ OCELOVÁ ZÁRUBEŇ PRO CIHELNÉ ZDIVO, SE STÍNOVOU DRÁŽKOU, DO CIHELNÉHO ZDIVA TL. ~ 150 mm (1xP)
ZÁRUBEŇ S POLODRÁŽKOU PRO TPE TĚSNĚNÍ A TŘEMI ZÁVĚSOVÝMI KAPSAMI, ZÁRUBEŇ Z ŽÁROVĚ POZINKOVANÉHO PLECHU MIN. TL. 1,5 mm

KŘÍDLO: ČÁSTEČNĚ PROSKLENÉ, HLADKÉ, S POLODRÁŽKOU, MASIVNÍ RÁM, ODLEHČENÁ DTD, HPL

ZASKLENÍ: ZASKLENÍ OBOUSTRANNÝM BEZPEČNOSTNÍM SKLEM S MLÉČNOU FÓLIÍ

VYBAVENÍ: SOUČÁSTÍ DODÁVKY ZARÁŽKA DVEŘNÍHO KŘÍDLA A OBOUSTRANNÝ OKOPOVÝ NEREZOVÝ PLECH VÝŠKY 150 mm.
ZVUKOVÁ NEPRŮZVUČNOST MIN. 37 dB

KOVÁNÍ: ZÁMEK S CYLINDRICKOU VLOŽKOU V SYSTÉMU GENERÁLNÍHO KLÍČE, KLIKA / KLIKA, PANTY PRO DVEŘE S POLODRÁŽKOU, KULATÉ ROZETY, FUNKČNÍ SYSTÉMOVÉ KOVÁNÍ DLE ŘEŠENÍ DODAVATELE, SVRCHNÍ KOVÁNÍ VIZ OBECNÉ POŽADAVKY (NEREZ MAT), SAMOZAVÍRAČ, REGULACE DOVÍRÁNÍ DVEŘÍ. DODAVATEL DVEŘÍ INSTALUJE ELEKTROMECHANICKÝ SAMOZAMYKACÍ ZÁMEK DO KŘÍDLA DVEŘÍ VČETNĚ KABELOVÉ TRASY – KOORDINACE S DODAVATELEM SLP

POVRCHOVÁ ÚPRAVA:
ZÁRUBEŇ – NÁTĚR, BARVA BÍLÁ (RAL DLE ARCHITEKTA)
KŘÍDLO – HPL, BARVA BÍLÁ (RAL DLE ARCHITEKTA)
(ODSTÍN ZÁRUBNĚ A KŘÍDLA MUSÍ BÝT SHODNÝ)

POZNÁMKA: DODÁVKA VČETNĚ KOTEVNÍCH PRVKŮ A SPOJOVACÍHO MATERIÁLU. PŘED REALIZACÍ ODSOUHLASÍ ARCHITEKT PŘEDLOŽENÉ VZORKY. BAREVNOST DVEŘÍ A TYP KOVÁNÍ BUDE UPŘESNĚN ARCHITEKTEM PODLE PŘEDLOŽENÝCH VZORKŮ. OTVORY PRO STŘELKU A ZÁPADKU V ZÁRUBNI VYROBENY S PŘIVAŘENÝMI KRYTKAMI. NA ZÁRUBNI VYLISOVÁNA NIVELAČNÍ ZNAČKA A ZNAČKA PODLAHOVÉHO ZAPUŠTĚNÍ

1.PP	1.NP	2.NP	3.NP	4.NP	STŘECHA	CELKEM
–	–	1P	–	–	–	1P

OZNAČENÍ	SCHEMA	POPIS

26/T

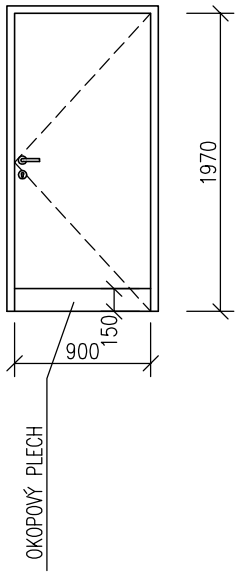

NOVÉ INTERIÉROVÉ DVEŘE – JEDNOKŘÍDLÉ, OTEVÍRAVÉ, PLNÉ, HLADKÉ, S POLODRÁŽKOU, BEZ PRAHU

ROZMĚR: **900/1970 mm**

ZÁRUBEŇ: UNIVERZÁLNÍ OCELOVÁ ZÁRUBEŇ PRO CIHELNÉ ZDIVO, SE STÍNOVOU DRÁŽKOU, DO CIHELNÉHO ZDIVA TL. ~ 150 mm (1xP)
ZÁRUBEŇ S POLODRÁŽKOU PRO TPE TĚSNĚNÍ A TŘEMI ZÁVĚSOVÝMI KAPSAMI, ZÁRUBEŇ Z ŽÁROVĚ POZINKOVANÉHO PLECHU MIN. TL. 1,5 mm

KŘÍDLO: PLNÉ, HLADKÉ, S POLODRÁŽKOU, MASIVNÍ RÁM, ODLEHČENÁ DTD, HPL

ZASKLENÍ: –

VYBAVENÍ: SOUČÁSTÍ DODÁVKY ZARÁŽKA DVEŘNÍHO KŘÍDLA A OBOUSTRANNÝ OKOPOVÝ NEREZOVÝ PLECH VÝŠKY 150 mm.

KOVÁNÍ: ZÁMEK S CYLINDRICKOU VLOŽKOU V SYSTÉMU GENERÁLNÍHO KLÍČE, KLIKA / KLIKA, PANTY PRO DVEŘE S POLODRÁŽKOU, KULATÉ ROZETY, FUNKČNÍ SYSTÉMOVÉ KOVÁNÍ DLE ŘEŠENÍ DODAVATELE, SVRCHNÍ KOVÁNÍ VIZ OBECNÉ POŽADAVKY (NEREZ MAT)

POVRCHOVÁ ÚPRAVA:
ZÁRUBEŇ – NÁTĚR, BARVA BÍLÁ (RAL DLE ARCHITEKTA)
KŘÍDLO – HPL, BARVA BÍLÁ (RAL DLE ARCHITEKTA)
(ODSTÍN ZÁRUBNĚ A KŘÍDLA MUSÍ BÝT SHODNÝ)

POZNÁMKA: DODÁVKA VČETNĚ KOTEVNÍCH PRVKŮ A SPOJOVACÍHO MATERIÁLU. PŘED REALIZACÍ ODSOUHLASÍ ARCHITEKT PŘEDLOŽENÉ VZORKY. BAREVNOST DVEŘÍ A TYP KOVÁNÍ BUDE UPŘESNĚN ARCHITEKTEM PODLE PŘEDLOŽENÝCH VZORKŮ. OTVORY PRO STŘELKU A ZÁPADKU V ZÁRUBNI VYROBENY S PŘIVAŘENÝMI KRYTKAMI. NA ZÁRUBNI VYLISOVÁNA NIVELAČNÍ ZNAČKA A ZNAČKA PODLAHOVÉHO ZAPUŠTĚNÍ

1.PP	1.NP	2.NP	3.NP	4.NP	STŘECHA	CELKEM
–	–	1P	–	–	–	1P

27/T

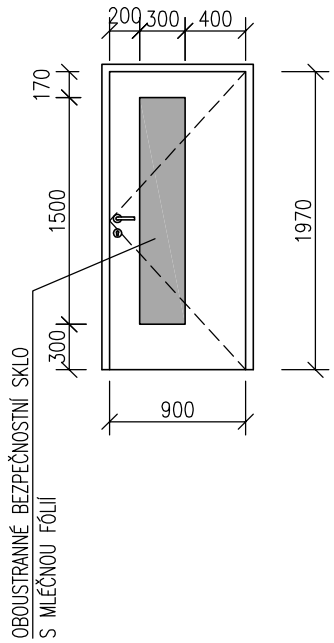

NOVÉ INTERIÉROVÉ DVEŘE – JEDNOKŘÍDLÉ, OTEVÍRAVÉ, ČÁSTEČNĚ PROSKLENÉ, HLADKÉ, S POLODRÁŽKOU, BEZ PRAHU

ROZMĚR: **900/1970 mm**

ZÁRUBEŇ: OCELOVÁ ZÁRUBEŇ PRO SDK STĚNY, SE STÍNOVOU DRÁŽKOU, DO SÁDROKARTONOVÉ STĚNY TL. ~ 150 mm (1xL, 1xP)
ZÁRUBEŇ S POLODRÁŽKOU PRO TPE TĚSNĚNÍ A TŘEMI ZÁVĚSOVÝMI KAPSAMI, ZÁRUBEŇ Z ŽÁROVĚ POZINKOVANÉHO PLECHU MIN. TL. 1,5 mm

KŘÍDLO: ČÁSTEČNĚ PROSKLENÉ, HLADKÉ, S POLODRÁŽKOU, MASIVNÍ RÁM, ODLEHČENÁ DTD, HPL

ZASKLENÍ: ZASKLENÍ OBOUSTRANNÝM BEZPEČNOSTNÍM SKLEM S MLÉČNOU FÓLIÍ

VYBAVENÍ: SOUČÁSTÍ DODÁVKY ZARÁŽKA DVEŘNÍHO KŘÍDLA
DVEŘE DO M.Č. 303 – ZVUKOVÁ NEPRŮZVUČNOST MIN. 27 dB
DVEŘE DO M.Č. 304 – ZVUKOVÁ NEPRŮZVUČNOST MIN. 32 dB

KOVÁNÍ: ZÁMEK S CYLINDRICKOU VLOŽKOU V SYSTÉMU GENERÁLNÍHO KLÍČE, KLIKA / KLIKA, PANTY PRO DVEŘE S POLODRÁŽKOU, KULATÉ ROZETY, FUNKČNÍ SYSTÉMOVÉ KOVÁNÍ DLE ŘEŠENÍ DODAVATELE, SVRCHNÍ KOVÁNÍ VIZ OBECNÉ POŽADAVKY (NEREZ MAT)

OZNAČENÍ	SCHEMA	POPIS

POVRCHOVÁ ÚPRAVA:
ZÁRUBEŇ – NÁTĚR, BARVA BÍLÁ (RAL DLE ARCHITEKTA)
KŘÍDLO – HPL, BARVA BÍLÁ (RAL DLE ARCHITEKTA)
(ODSTÍN ZÁRUBNĚ A KŘÍDLA MUSÍ BÝT SHODNÝ)

POZNÁMKA: DODÁVKA VČETNĚ KOTEVNÍCH PRVKŮ A SPOJOVACÍHO MATERIÁLU. PŘED REALIZACÍ ODSOUHLASÍ ARCHITEKT PŘEDLOŽENÉ VZORKY. BAREVNOST DVEŘÍ A TYP KOVÁNÍ BUDE UPŘESNĚN ARCHITEKTEM PODLE PŘEDLOŽENÝCH VZORKŮ. OTVORY PRO STŘELKU A ZÁPADKU V ZÁRUBNI VYROBENY S PŘIVAŘENÝMI KRYTKAMI. NA ZÁRUBNI VYLISOVÁNA NIVELAČNÍ ZNAČKA A ZNAČKA PODLAHOVÉHO ZAPUŠTĚNÍ

1.PP	1.NP	2.NP	3.NP	4.NP	STŘECHA	CELKEM
–	–	–	1L, 1P	–	–	1L, 1P

28/T

EI 30 DP3–C

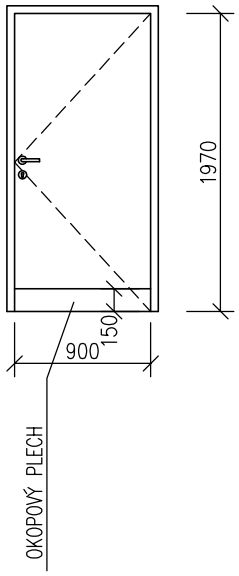

NOVÉ INTERIÉROVÉ DVEŘE – JEDNOKŘÍDLÉ, OTEVÍRAVÉ, PLNÉ, HLADKÉ, S POLODRÁŽKOU, BEZ PRAHU, POŽÁRNÍ ODOLNOST EI 30 DP3–C

ROZMĚR: **900/1970 mm**

ZÁRUBEŇ: OCELOVÁ ZÁRUBEŇ PRO SDK STĚNY, SE STÍNOVOU DRÁŽKOU, DO SÁDROKARTONOVÉ STĚNY TL. ~ 150 mm (1xL, 1xP)
ZÁRUBEŇ S POLODRÁŽKOU PRO TPE TĚSNĚNÍ A TŘEMI ZÁVĚSOVÝMI KAPSAMI, ZÁRUBEŇ Z ŽÁROVĚ POZINKOVANÉHO PLECHU MIN. TL. 1,5 mm

KŘÍDLO: PLNÉ, HLADKÉ, S POLODRÁŽKOU, MASIVNÍ RÁM, ODLEHČENÁ DTD, HPL

ZASKLENÍ: –

VYBAVENÍ: SOUČÁSTÍ DODÁVKY ZARÁŽKA DVEŘNÍHO KŘÍDLA A OBOUSTRANNÝ OKOPOVÝ NEREZOVÝ PLECH VÝŠKY 150 mm.

KOVÁNÍ: ZÁMEK S CYLINDRICKOU VLOŽKOU V SYSTÉMU GENERÁLNÍHO KLÍČE, KLIKA / KLIKA, PANTY PRO DVEŘE S POLODRÁŽKOU, KULATÉ ROZETY, FUNKČNÍ SYSTÉMOVÉ KOVÁNÍ DLE ŘEŠENÍ DODAVATELE, SVRCHNÍ KOVÁNÍ VIZ OBECNÉ POŽADAVKY (NEREZ MAT), SAMOZAVÍRAČ, REGULACE DOVÍRÁNÍ DVEŘÍ

POVRCHOVÁ ÚPRAVA:
ZÁRUBEŇ – NÁTĚR, BARVA BÍLÁ (RAL DLE ARCHITEKTA)
KŘÍDLO – HPL, BARVA BÍLÁ (RAL DLE ARCHITEKTA)
(ODSTÍN ZÁRUBNĚ A KŘÍDLA MUSÍ BÝT SHODNÝ)

POZNÁMKA: DODÁVKA VČETNĚ KOTEVNÍCH PRVKŮ A SPOJOVACÍHO MATERIÁLU. PŘED REALIZACÍ ODSOUHLASÍ ARCHITEKT PŘEDLOŽENÉ VZORKY. BAREVNOST DVEŘÍ A TYP KOVÁNÍ BUDE UPŘESNĚN ARCHITEKTEM PODLE PŘEDLOŽENÝCH VZORKŮ. OTVORY PRO STŘELKU A ZÁPADKU V ZÁRUBNI VYROBENY S PŘIVAŘENÝMI KRYTKAMI. NA ZÁRUBNI VYLISOVÁNA NIVELAČNÍ ZNAČKA A ZNAČKA PODLAHOVÉHO ZAPUŠTĚNÍ

1.PP	1.NP	2.NP	3.NP	4.NP	STŘECHA	CELKEM
–	–	–	–	1L, 1P	–	1L, 1P

OZNAČENÍ	SCHEMA	POPIS

29/T

EI 30 DP3–C

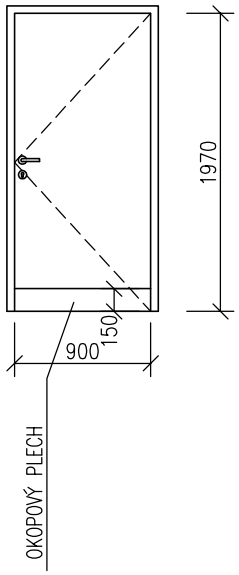

NOVÉ INTERIÉROVÉ DVEŘE – JEDNOKŘÍDLÉ, OTEVÍRAVÉ, PLNÉ, HLADKÉ, S POLODRÁŽKOU, BEZ PRAHU, POŽÁRNÍ ODOLNOST EI 30 DP3–C

ROZMĚR: **900/1970 mm**

ZÁRUBEŇ: OCELOVÁ ZÁRUBEŇ PRO SDK STĚNY, SE STÍNOVOU DRÁŽKOU, DO SÁDROKARTONOVÉ STĚNY TL. ~ 290 mm (1xL, 1xP)
ZÁRUBEŇ S POLODRÁŽKOU PRO TPE TĚSNĚNÍ A TŘEMI ZÁVĚSOVÝMI KAPSAMI, ZÁRUBEŇ Z ŽÁROVĚ POZINKOVANÉHO PLECHU MIN. TL. 1,5 mm

KŘÍDLO: PLNÉ, HLADKÉ, S POLODRÁŽKOU, MASIVNÍ RÁM, ODLEHČENÁ DTD, HPL

ZASKLENÍ: –

VYBAVENÍ: SOUČÁSTÍ DODÁVKY ZARÁŽKA DVEŘNÍHO KŘÍDLA A OBOUSTRANNÝ OKOPOVÝ NEREZOVÝ PLECH VÝŠKY 150 mm

KOVÁNÍ: ZÁMEK S CYLINDRICKOU VLOŽKOU V SYSTÉMU GENERÁLNÍHO KLÍČE, KLIKA / KLIKA, PANTY PRO DVEŘE S POLODRÁŽKOU, KULATÉ ROZETY, FUNKČNÍ SYSTÉMOVÉ KOVÁNÍ DLE ŘEŠENÍ DODAVATELE, SVRCHNÍ KOVÁNÍ VIZ OBECNÉ POŽADAVKY (NEREZ MAT), SAMOZAVÍRAČ, REGULACE DOVÍRÁNÍ DVEŘÍ

POVRCHOVÁ ÚPRAVA:
ZÁRUBEŇ – NÁTĚR, BARVA BÍLÁ (RAL DLE ARCHITEKTA)
KŘÍDLO – HPL, BARVA BÍLÁ (RAL DLE ARCHITEKTA)
(ODSTÍN ZÁRUBNĚ A KŘÍDLA MUSÍ BÝT SHODNÝ)

POZNÁMKA: DODÁVKA VČETNĚ KOTEVNÍCH PRVKŮ A SPOJOVACÍHO MATERIÁLU. PŘED REALIZACÍ ODSOUHLASÍ ARCHITEKT PŘEDLOŽENÉ VZORKY. BAREVNOST DVEŘÍ A TYP KOVÁNÍ BUDE UPŘESNĚN ARCHITEKTEM PODLE PŘEDLOŽENÝCH VZORKŮ. OTVORY PRO STŘELKU A ZÁPADKU V ZÁRUBNI VYROBENY S PŘIVAŘENÝMI KRYTKAMI. NA ZÁRUBNI VYLISOVÁNA NIVELAČNÍ ZNAČKA A ZNAČKA PODLAHOVÉHO ZAPUŠTĚNÍ

1.PP	1.NP	2.NP	3.NP	4.NP	STŘECHA	CELKEM
–	–	–	–	1L, 1P	–	1L, 1P

30/T

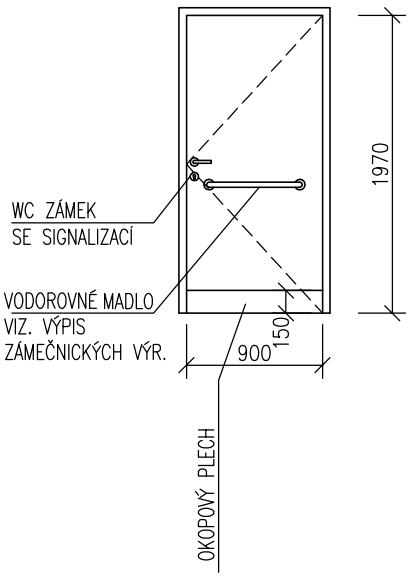

NOVÉ INTERIÉROVÉ DVEŘE – JEDNOKŘÍDLÉ, OTEVÍRAVÉ, PLNÉ, HLADKÉ, S POLODRÁŽKOU, BEZ PRAHU

ROZMĚR: **900/1970 mm**

ZÁRUBEŇ: OCELOVÁ ZÁRUBEŇ PRO SDK STĚNY, SE STÍNOVOU DRÁŽKOU, DO SÁDROKARTONOVÉ STĚNY TL. ~ 150 mm (1xL)
ZÁRUBEŇ S POLODRÁŽKOU PRO TPE TĚSNĚNÍ A TŘEMI ZÁVĚSOVÝMI KAPSAMI, ZÁRUBEŇ Z ŽÁROVĚ POZINKOVANÉHO PLECHU MIN. TL. 1,5 mm

KŘÍDLO: PLNÉ, HLADKÉ, S POLODRÁŽKOU, MASIVNÍ RÁM, ODLEHČENÁ DTD, HPL

ZASKLENÍ: –

VYBAVENÍ: SOUČÁSTÍ DODÁVKY ZARÁŽKA DVEŘNÍHO KŘÍDLA A OBOUSTRANNÝ OKOPOVÝ NEREZOVÝ PLECH VÝŠKY 150 mm, VODOROVNÉ MADLO VE VÝŠCE 800–900 mm VIZ VÝPIS ZÁMEČNICKÝCH VÝROBKŮ

KOVÁNÍ: WC KLIČKA SE SIGNALIZACÍ ODJISTITELNÁ ZVENČÍ, KLIKA / KLIKA, PANTY PRO DVEŘE S POLODRÁŽKOU, KULATÉ ROZETY, FUNKČNÍ SYSTÉMOVÉ KOVÁNÍ DLE ŘEŠENÍ DODAVATELE, SVRCHNÍ KOVÁNÍ VIZ OBECNÉ POŽADAVKY (NEREZ MAT)

OZNAČENÍ	SCHEMA	POPIS

POVRCHOVÁ ÚPRAVA:
ZÁRUBEŇ – NÁTĚR, BARVA BÍLÁ (RAL DLE ARCHITEKTA)
KŘÍDLO – HPL, BARVA BÍLÁ (RAL DLE ARCHITEKTA)
(ODSTÍN ZÁRUBNĚ A KŘÍDLA MUSÍ BÝT SHODNÝ)

POZNÁMKA: DODÁVKA VČETNĚ KOTEVNÍCH PRVKŮ A SPOJOVACÍHO MATERIÁLU. PŘED REALIZACÍ ODSOUHLASÍ ARCHITEKT PŘEDLOŽENÉ VZORKY. BAREVNOST DVEŘÍ A TYP KOVÁNÍ BUDE UPŘESNĚN ARCHITEKTEM PODLE PŘEDLOŽENÝCH VZORKŮ. OTVORY PRO STŘELKU A ZÁPADKU V ZÁRUBNI VYROBENY S PŘIVAŘENÝMI KRYTKAMI. NA ZÁRUBNI VYLISOVÁNA NIVELAČNÍ ZNAČKA A ZNAČKA PODLAHOVÉHO ZAPUŠTĚNÍ

1.PP	1.NP	2.NP	3.NP	4.NP	STŘECHA	CELKEM
–	1L	–	–	–	–	1L

31/T

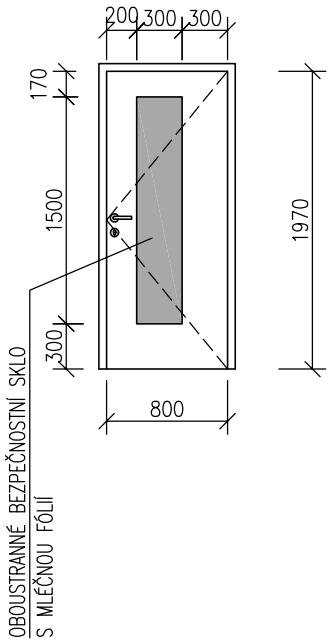

NOVÉ INTERIÉROVÉ DVEŘE – JEDNOKŘÍDLÉ, OTEVÍRAVÉ, ČÁSTEČNĚ PROSKLENÉ, HLADKÉ, S POLODRÁŽKOU, BEZ PRAHU

ROZMĚR: **800/1970 mm**

ZÁRUBEŇ: OCELOVÁ ZÁRUBEŇ PRO SDK STĚNY, SE STÍNOVOU DRÁŽKOU, DO SÁDROKARTONOVÉ STĚNY TL. ~ 150 mm (5xL, 5xP)
ZÁRUBEŇ S POLODRÁŽKOU PRO TPE TĚSNĚNÍ A TŘEMI ZÁVĚSOVÝMI KAPSAMI, ZÁRUBEŇ Z ŽÁROVĚ POZINKOVANÉHO PLECHU MIN. TL. 1,5 mm

KŘÍDLO: ČÁSTEČNĚ PROSKLENÉ, HLADKÉ, S POLODRÁŽKOU, MASIVNÍ RÁM, ODLEHČENÁ DTD, HPL

ZASKLENÍ: ZASKLENÍ OBOUSTRANNÝM BEZPEČNOSTNÍM SKLEM S MLÉČNOU FÓLIÍ

VYBAVENÍ: SOUČÁSTÍ DODÁVKY ZARÁŽKA DVEŘNÍHO KŘÍDLA
DVEŘE DO M.Č. 203, 305, 302, 303, 309, 318 A 321 – ZVUKOVÁ NEPRŮZVUČNOST MIN. 27 dB
DVEŘE DO M.Č. 307 – ZVUKOVÁ NEPRŮZVUČNOST MIN. 32 dB

KOVÁNÍ: ZÁMEK S CYLINDRICKOU VLOŽKOU V SYSTÉMU GENERÁLNÍHO KLÍČE, KLIKA / KLIKA, PANTY PRO DVEŘE S POLODRÁŽKOU, KULATÉ ROZETY, FUNKČNÍ SYSTÉMOVÉ KOVÁNÍ DLE ŘEŠENÍ DODAVATELE, SVRCHNÍ KOVÁNÍ VIZ OBECNÉ POŽADAVKY (NEREZ MAT)

POVRCHOVÁ ÚPRAVA:
ZÁRUBEŇ – NÁTĚR, BARVA BÍLÁ (RAL DLE ARCHITEKTA)
KŘÍDLO – HPL, BARVA BÍLÁ (RAL DLE ARCHITEKTA)
(ODSTÍN ZÁRUBNĚ A KŘÍDLA MUSÍ BÝT SHODNÝ)

POZNÁMKA: DODÁVKA VČETNĚ KOTEVNÍCH PRVKŮ A SPOJOVACÍHO MATERIÁLU. PŘED REALIZACÍ ODSOUHLASÍ ARCHITEKT PŘEDLOŽENÉ VZORKY. BAREVNOST DVEŘÍ A TYP KOVÁNÍ BUDE UPŘESNĚN ARCHITEKTEM PODLE PŘEDLOŽENÝCH VZORKŮ. OTVORY PRO STŘELKU A ZÁPADKU V ZÁRUBNI VYROBENY S PŘIVAŘENÝMI KRYTKAMI. NA ZÁRUBNI VYLISOVÁNA NIVELAČNÍ ZNAČKA A ZNAČKA PODLAHOVÉHO ZAPUŠTĚNÍ

1.PP	1.NP	2.NP	3.NP	4.NP	STŘECHA	CELKEM
–	–	2L, 1P	3L, 4P	–	–	5L, 5P

OZNAČENÍ	SCHEMA	POPIS

32/T

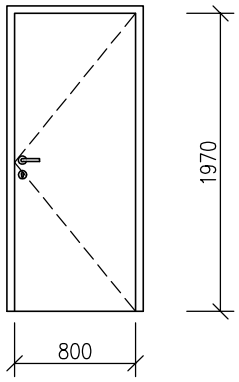

NOVÉ INTERIÉROVÉ DVEŘE – JEDNOKŘÍDLÉ, OTEVÍRAVÉ, PLNÉ, HLADKÉ, S POLODRÁŽKOU, BEZ PRAHU

ROZMĚR: **800/1970 mm**

ZÁRUBEŇ: UNIVERZÁLNÍ OCELOVÁ ZÁRUBEŇ PRO CIHELNÉ ZDIVO, SE STÍNOVOU DRÁŽKOU, DO CIHELNÉHO ZDIVA TL. ~ 150 mm (2xP)
ZÁRUBEŇ S POLODRÁŽKOU PRO TPE TĚSNĚNÍ A TŘEMI ZÁVĚSOVÝMI KAPSAMI, ZÁRUBEŇ Z ŽÁROVĚ POZINKOVANÉHO PLECHU MIN. TL. 1,5 mm
ZÁRUBEŇ V 1.PP SE ZVÝŠENOU PROTIKOROZNÍ OCHRANOU

KŘÍDLO: PLNÉ, HLADKÉ, S POLODRÁŽKOU, MASIVNÍ RÁM, ODLEHČENÁ DTD, HPL

ZASKLENÍ: –

VYBAVENÍ: SOUČÁSTÍ DODÁVKY ZARÁŽKA DVEŘNÍHO KŘÍDLA

KOVÁNÍ: ZÁMEK S CYLINDRICKOU VLOŽKOU V SYSTÉMU GENERÁLNÍHO KLÍČE, KLIKA / KLIKA, PANTY PRO DVEŘE S POLODRÁŽKOU, KULATÉ ROZETY, FUNKČNÍ SYSTÉMOVÉ KOVÁNÍ DLE ŘEŠENÍ DODAVATELE, SVRCHNÍ KOVÁNÍ VIZ OBECNÉ POŽADAVKY (NEREZ MAT)

POVRCHOVÁ ÚPRAVA:
ZÁRUBEŇ – NÁTĚR, BARVA BÍLÁ (RAL DLE ARCHITEKTA)
KŘÍDLO – HPL, BARVA BÍLÁ (RAL DLE ARCHITEKTA)
(ODSTÍN ZÁRUBNĚ A KŘÍDLA MUSÍ BÝT SHODNÝ)

POZNÁMKA: DODÁVKA VČETNĚ KOTEVNÍCH PRVKŮ A SPOJOVACÍHO MATERIÁLU. PŘED REALIZACÍ ODSOUHLASÍ ARCHITEKT PŘEDLOŽENÉ VZORKY. BAREVNOST DVEŘÍ A TYP KOVÁNÍ BUDE UPŘESNĚN ARCHITEKTEM PODLE PŘEDLOŽENÝCH VZORKŮ. OTVORY PRO STŘELKU A ZÁPADKU V ZÁRUBNI VYROBENY S PŘIVAŘENÝMI KRYTKAMI. NA ZÁRUBNI VYLISOVÁNA NIVELAČNÍ ZNAČKA A ZNAČKA PODLAHOVÉHO ZAPUŠTĚNÍ

1.PP	1.NP	2.NP	3.NP	4.NP	STŘECHA	CELKEM
2P	–	–	–	–	–	2P

33/T

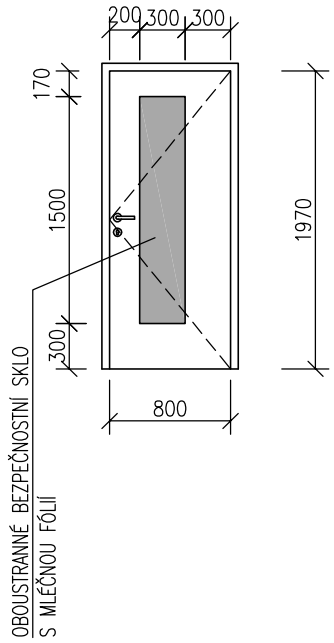

NOVÉ INTERIÉROVÉ DVEŘE – JEDNOKŘÍDLÉ, OTEVÍRAVÉ, ČÁSTEČNĚ PROSKLENÉ, HLADKÉ, S POLODRÁŽKOU, BEZ PRAHU

ROZMĚR: **800/1970 mm**

ZÁRUBEŇ: UNIVERZÁLNÍ OCELOVÁ ZÁRUBEŇ PRO CIHELNÉ ZDIVO, SE STÍNOVOU DRÁŽKOU, DO CIHELNÉHO ZDIVA TL. ~ 100 mm (1xP)
ZÁRUBEŇ S POLODRÁŽKOU PRO TPE TĚSNĚNÍ A TŘEMI ZÁVĚSOVÝMI KAPSAMI, ZÁRUBEŇ Z ŽÁROVĚ POZINKOVANÉHO PLECHU MIN. TL. 1,5 mm
ZÁRUBEŇ V 1.PP SE ZVÝŠENOU PROTIKOROZNÍ OCHRANOU

KŘÍDLO: ČÁSTEČNĚ PROSKLENÉ, HLADKÉ, S POLODRÁŽKOU, MASIVNÍ RÁM, ODLEHČENÁ DTD, HPL

ZASKLENÍ: ZASKLENÍ OBOUSTRANNÝM BEZPEČNOSTNÍM SKLEM S MLÉČNOU FÓLIÍ

VYBAVENÍ: SOUČÁSTÍ DODÁVKY ZARÁŽKA DVEŘNÍHO KŘÍDLA

KOVÁNÍ: ZÁMEK S CYLINDRICKOU VLOŽKOU V SYSTÉMU GENERÁLNÍHO KLÍČE, KLIKA / KLIKA, PANTY PRO DVEŘE S POLODRÁŽKOU, KULATÉ ROZETY, FUNKČNÍ SYSTÉMOVÉ KOVÁNÍ DLE ŘEŠENÍ DODAVATELE, SVRCHNÍ KOVÁNÍ VIZ OBECNÉ POŽADAVKY (NEREZ MAT)

OZNAČENÍ	SCHEMA	POPIS

POVRCHOVÁ ÚPRAVA:
ZÁRUBEŇ – NÁTĚR, BARVA BÍLÁ (RAL DLE ARCHITEKTA)
KŘÍDLO – HPL, BARVA BÍLÁ (RAL DLE ARCHITEKTA)
(ODSTÍN ZÁRUBNĚ A KŘÍDLA MUSÍ BÝT SHODNÝ)

POZNÁMKA: DODÁVKA VČETNĚ KOTEVNÍCH PRVKŮ A SPOJOVACÍHO MATERIÁLU. PŘED REALIZACÍ ODSOUHLASÍ ARCHITEKT PŘEDLOŽENÉ VZORKY. BAREVNOST DVEŘÍ A TYP KOVÁNÍ BUDE UPŘESNĚN ARCHITEKTEM PODLE PŘEDLOŽENÝCH VZORKŮ. OTVORY PRO STŘELKU A ZÁPADKU V ZÁRUBNI VYROBENY S PŘIVAŘENÝMI KRYTKAMI. NA ZÁRUBNI VYLISOVÁNA NIVELAČNÍ ZNAČKA A ZNAČKA PODLAHOVÉHO ZAPUŠTĚNÍ

1.PP	1.NP	2.NP	3.NP	4.NP	STŘECHA	CELKEM
1P	–	–	–	–	–	1P

34/T

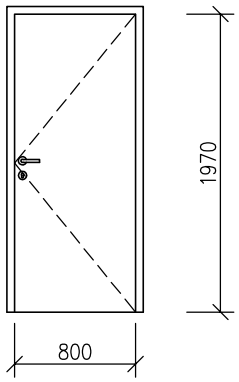

NOVÉ INTERIÉROVÉ DVEŘE – JEDNOKŘÍDLÉ, OTEVÍRAVÉ, PLNÉ, HLADKÉ, S POLODRÁŽKOU, BEZ PRAHU

ROZMĚR: **800/1970 mm**

ZÁRUBEŇ: OCELOVÁ ZÁRUBEŇ PRO SDK STĚNY, SE STÍNOVOU DRÁŽKOU, DO SÁDROKARTONOVÉ STĚNY TL. ~ 150 mm (7xL, 2xP)
ZÁRUBEŇ S POLODRÁŽKOU PRO TPE TĚSNĚNÍ A TŘEMI ZÁVĚSOVÝMI KAPSAMI, ZÁRUBEŇ Z ŽÁROVĚ POZINKOVANÉHO PLECHU MIN. TL. 1,5 mm

KŘÍDLO: PLNÉ, HLADKÉ, S POLODRÁŽKOU, MASIVNÍ RÁM, ODLEHČENÁ DTD, HPL

ZASKLENÍ: –

VYBAVENÍ: SOUČÁSTÍ DODÁVKY ZARÁŽKA DVEŘNÍHO KŘÍDLA

KOVÁNÍ: ZÁMEK S CYLINDRICKOU VLOŽKOU V SYSTÉMU GENERÁLNÍHO KLÍČE, KLIKA / KLIKA, PANTY PRO DVEŘE S POLODRÁŽKOU, KULATÉ ROZETY, FUNKČNÍ SYSTÉMOVÉ KOVÁNÍ DLE ŘEŠENÍ DODAVATELE, SVRCHNÍ KOVÁNÍ VIZ OBECNÉ POŽADAVKY (NEREZ MAT)

POVRCHOVÁ ÚPRAVA:
ZÁRUBEŇ – NÁTĚR, BARVA BÍLÁ (RAL DLE ARCHITEKTA)
KŘÍDLO – HPL, BARVA BÍLÁ (RAL DLE ARCHITEKTA)
(ODSTÍN ZÁRUBNĚ A KŘÍDLA MUSÍ BÝT SHODNÝ)

POZNÁMKA: DODÁVKA VČETNĚ KOTEVNÍCH PRVKŮ A SPOJOVACÍHO MATERIÁLU. PŘED REALIZACÍ ODSOUHLASÍ ARCHITEKT PŘEDLOŽENÉ VZORKY. BAREVNOST DVEŘÍ A TYP KOVÁNÍ BUDE UPŘESNĚN ARCHITEKTEM PODLE PŘEDLOŽENÝCH VZORKŮ. OTVORY PRO STŘELKU A ZÁPADKU V ZÁRUBNI VYROBENY S PŘIVAŘENÝMI KRYTKAMI. NA ZÁRUBNI VYLISOVÁNA NIVELAČNÍ ZNAČKA A ZNAČKA PODLAHOVÉHO ZAPUŠTĚNÍ

1.PP	1.NP	2.NP	3.NP	4.NP	STŘECHA	CELKEM
–	4L	1L, 1P	2L, 1P	–	–	7L, 2P

OZNAČENÍ	SCHEMA	POPIS

35/T

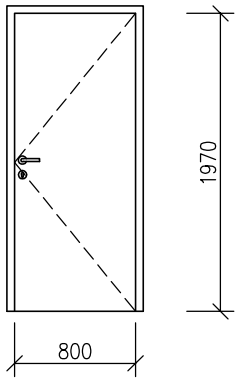

NOVÉ INTERIÉROVÉ DVEŘE – JEDNOKŘÍDLÉ, OTEVÍRAVÉ, PLNÉ, HLADKÉ, S POLODRÁŽKOU, BEZ PRAHU

ROZMĚR: **800/1970 mm**

ZÁRUBEŇ: OCELOVÁ ZÁRUBEŇ PRO SDK STĚNY, SE STÍNOVOU DRÁŽKOU, DO SÁDROKARTONOVÉ STĚNY TL. ~ 125 mm (5xP)
ZÁRUBEŇ S POLODRÁŽKOU PRO TPE TĚSNĚNÍ A TŘEMI ZÁVĚSOVÝMI KAPSAMI, ZÁRUBEŇ Z ŽÁROVĚ POZINKOVANÉHO PLECHU MIN. TL. 1,5 mm
ZÁRUBEŇ V 1.PP SE ZVÝŠENOU PROTIKOROZNÍ OCHRANOU

KŘÍDLO: PLNÉ, HLADKÉ, S POLODRÁŽKOU, MASIVNÍ RÁM, ODLEHČENÁ DTD, HPL

ZASKLENÍ: –

VYBAVENÍ: SOUČÁSTÍ DODÁVKY ZARÁŽKA DVEŘNÍHO KŘÍDLA

KOVÁNÍ: ZÁMEK S CYLINDRICKOU VLOŽKOU V SYSTÉMU GENERÁLNÍHO KLÍČE, KLIKA / KLIKA, PANTY PRO DVEŘE S POLODRÁŽKOU, KULATÉ ROZETY, FUNKČNÍ SYSTÉMOVÉ KOVÁNÍ DLE ŘEŠENÍ DODAVATELE, SVRCHNÍ KOVÁNÍ VIZ OBECNÉ POŽADAVKY (NEREZ MAT), DO M.Č. 017 WC KLIČKA SE SIGNALIZACÍ ODJISTITELNÁ ZVENČÍ

POVRCHOVÁ ÚPRAVA:
ZÁRUBEŇ – NÁTĚR, BARVA BÍLÁ (RAL DLE ARCHITEKTA)
KŘÍDLO – HPL, BARVA BÍLÁ (RAL DLE ARCHITEKTA)
(ODSTÍN ZÁRUBNĚ A KŘÍDLA MUSÍ BÝT SHODNÝ)

POZNÁMKA: DODÁVKA VČETNĚ KOTEVNÍCH PRVKŮ A SPOJOVACÍHO MATERIÁLU. PŘED REALIZACÍ ODSOUHLASÍ ARCHITEKT PŘEDLOŽENÉ VZORKY. BAREVNOST DVEŘÍ A TYP KOVÁNÍ BUDE UPŘESNĚN ARCHITEKTEM PODLE PŘEDLOŽENÝCH VZORKŮ. OTVORY PRO STŘELKU A ZÁPADKU V ZÁRUBNI VYROBENY S PŘIVAŘENÝMI KRYTKAMI. NA ZÁRUBNI VYLISOVÁNA NIVELAČNÍ ZNAČKA A ZNAČKA PODLAHOVÉHO ZAPUŠTĚNÍ

1.PP	1.NP	2.NP	3.NP	4.NP	STŘECHA	CELKEM
3P	–	1P	1P	–	–	5P

36/T

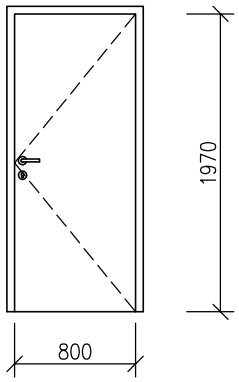

NOVÉ INTERIÉROVÉ DVEŘE – JEDNOKŘÍDLÉ, OTEVÍRAVÉ, PLNÉ, HLADKÉ, S POLODRÁŽKOU, BEZ PRAHU

ROZMĚR: **800/1970 mm**

ZÁRUBEŇ: OCELOVÁ ZÁRUBEŇ PRO SDK STĚNY, SE STÍNOVOU DRÁŽKOU, DO SÁDROKARTONOVÉ STĚNY TL. ~ 100 mm (2xL, 1xP)
ZÁRUBEŇ S POLODRÁŽKOU PRO TPE TĚSNĚNÍ A TŘEMI ZÁVĚSOVÝMI KAPSAMI, ZÁRUBEŇ Z ŽÁROVĚ POZINKOVANÉHO PLECHU MIN. TL. 1,5 mm

KŘÍDLO: PLNÉ, HLADKÉ, S POLODRÁŽKOU, MASIVNÍ RÁM, ODLEHČENÁ DTD, HPL

ZASKLENÍ: –

VYBAVENÍ: SOUČÁSTÍ DODÁVKY ZARÁŽKA DVEŘNÍHO KŘÍDLA

KOVÁNÍ: ZÁMEK S CYLINDRICKOU VLOŽKOU V SYSTÉMU GENERÁLNÍHO KLÍČE, KLIKA / KLIKA, PANTY PRO DVEŘE S POLODRÁŽKOU, KULATÉ ROZETY, FUNKČNÍ SYSTÉMOVÉ KOVÁNÍ DLE ŘEŠENÍ DODAVATELE, SVRCHNÍ KOVÁNÍ VIZ OBECNÉ POŽADAVKY (NEREZ MAT)

OZNAČENÍ	SCHEMA	POPIS

POVRCHOVÁ ÚPRAVA:
ZÁRUBEŇ – NÁTĚR, BARVA BÍLÁ (RAL DLE ARCHITEKTA)
KŘÍDLO – HPL, BARVA BÍLÁ (RAL DLE ARCHITEKTA)
(ODSTÍN ZÁRUBNĚ A KŘÍDLA MUSÍ BÝT SHODNÝ)

POZNÁMKA: DODÁVKA VČETNĚ KOTEVNÍCH PRVKŮ A SPOJOVACÍHO MATERIÁLU. PŘED REALIZACÍ ODSOUHLASÍ ARCHITEKT PŘEDLOŽENÉ VZORKY. BAREVNOST DVEŘÍ A TYP KOVÁNÍ BUDE UPŘESNĚN ARCHITEKTEM PODLE PŘEDLOŽENÝCH VZORKŮ. OTVORY PRO STŘELKU A ZÁPADKU V ZÁRUBNI VYROBENY S PŘIVAŘENÝMI KRYTKAMI. NA ZÁRUBNI VYLISOVÁNA NIVELAČNÍ ZNAČKA A ZNAČKA PODLAHOVÉHO ZAPUŠTĚNÍ

1.PP	1.NP	2.NP	3.NP	4.NP	STŘECHA	CELKEM
–	1P	1L	1L	–	–	2L, 1P

37/T

EI 30 DP3–C

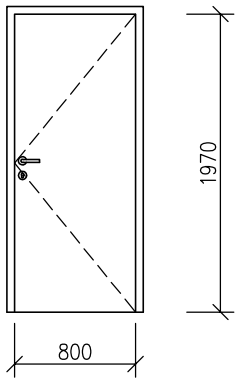

NOVÉ INTERIÉROVÉ DVEŘE – JEDNOKŘÍDLÉ, OTEVÍRAVÉ, PLNÉ, HLADKÉ, S POLODRÁŽKOU, BEZ PRAHU, POŽÁRNÍ ODOLNOST EI 30 DP3–C

ROZMĚR: **800/1970 mm**

ZÁRUBEŇ: UNIVERZÁLNÍ OCELOVÁ ZÁRUBEŇ PRO CIHELNÉ ZDIVO, SE STÍNOVOU DRÁŽKOU, DO CIHELNÉHO ZDIVA TL. ~ 300 mm (1xL, 1xP)
ZÁRUBEŇ S POLODRÁŽKOU PRO TPE TĚSNĚNÍ A TŘEMI ZÁVĚSOVÝMI KAPSAMI, ZÁRUBEŇ Z ŽÁROVĚ POZINKOVANÉHO PLECHU MIN. TL. 1,5 mm

KŘÍDLO: PLNÉ, HLADKÉ, S POLODRÁŽKOU, MASIVNÍ RÁM, ODLEHČENÁ DTD, HPL

ZASKLENÍ: –

VYBAVENÍ: SOUČÁSTÍ DODÁVKY ZARÁŽKA DVEŘNÍHO KŘÍDLA A OBOUSTRANNÝ OKOPOVÝ NEREZOVÝ PLECH VÝŠKY 150 mm.

KOVÁNÍ: ZÁMEK S CYLINDRICKOU VLOŽKOU V SYSTÉMU GENERÁLNÍHO KLÍČE, KLIKA / KLIKA, PANTY PRO DVEŘE S POLODRÁŽKOU, KULATÉ ROZETY, FUNKČNÍ SYSTÉMOVÉ KOVÁNÍ DLE ŘEŠENÍ DODAVATELE, SVRCHNÍ KOVÁNÍ VIZ OBECNÉ POŽADAVKY (NEREZ MAT), SAMOZAVÍRAČ, REGULACE DOVÍRÁNÍ DVEŘÍ

POVRCHOVÁ ÚPRAVA:
ZÁRUBEŇ – NÁTĚR, BARVA BÍLÁ (RAL DLE ARCHITEKTA)
KŘÍDLO – HPL, BARVA BÍLÁ (RAL DLE ARCHITEKTA)
(ODSTÍN ZÁRUBNĚ A KŘÍDLA MUSÍ BÝT SHODNÝ)

POZNÁMKA: DODÁVKA VČETNĚ KOTEVNÍCH PRVKŮ A SPOJOVACÍHO MATERIÁLU. PŘED REALIZACÍ ODSOUHLASÍ ARCHITEKT PŘEDLOŽENÉ VZORKY. BAREVNOST DVEŘÍ A TYP KOVÁNÍ BUDE UPŘESNĚN ARCHITEKTEM PODLE PŘEDLOŽENÝCH VZORKŮ. OTVORY PRO STŘELKU A ZÁPADKU V ZÁRUBNI VYROBENY S PŘIVAŘENÝMI KRYTKAMI. NA ZÁRUBNI VYLISOVÁNA NIVELAČNÍ ZNAČKA A ZNAČKA PODLAHOVÉHO ZAPUŠTĚNÍ

1.PP	1.NP	2.NP	3.NP	4.NP	STŘECHA	CELKEM
–	–	–	–	1L, 1P	–	1L, 1P

OZNAČENÍ	SCHEMA	POPIS

38/T

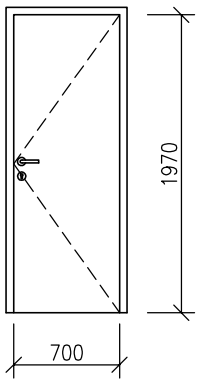

NOVÉ INTERIÉROVÉ DVEŘE – JEDNOKŘÍDLÉ, OTEVÍRAVÉ, PLNÉ, HLADKÉ, S POLODRÁŽKOU, BEZ PRAHU

ROZMĚR: **700/1970 mm**

ZÁRUBEŇ: UNIVERZÁLNÍ OCELOVÁ ZÁRUBEŇ PRO CIHELNÉ ZDIVO, SE STÍNOVOU DRÁŽKOU, DO CIHELNÉHO ZDIVA TL. ~ 150 mm (1xL)
ZÁRUBEŇ S POLODRÁŽKOU PRO TPE TĚSNĚNÍ A TŘEMI ZÁVĚSOVÝMI KAPSAMI, ZÁRUBEŇ Z ŽÁROVĚ POZINKOVANÉHO PLECHU MIN. TL. 1,5 mm
ZÁRUBEŇ V 1.PP SE ZVÝŠENOU PROTIKOROZNÍ OCHRANOU

KŘÍDLO: PLNÉ, HLADKÉ, S POLODRÁŽKOU, MASIVNÍ RÁM, ODLEHČENÁ DTD, HPL

ZASKLENÍ: –

VYBAVENÍ: SOUČÁSTÍ DODÁVKY ZARÁŽKA DVEŘNÍHO KŘÍDLA

KOVÁNÍ: ZÁMEK S CYLINDRICKOU VLOŽKOU V SYSTÉMU GENERÁLNÍHO KLÍČE, KLIKA / KLIKA, PANTY PRO DVEŘE S POLODRÁŽKOU, KULATÉ ROZETY, FUNKČNÍ SYSTÉMOVÉ KOVÁNÍ DLE ŘEŠENÍ DODAVATELE, SVRCHNÍ KOVÁNÍ VIZ OBECNÉ POŽADAVKY (NEREZ MAT)

POVRCHOVÁ ÚPRAVA:
ZÁRUBEŇ – NÁTĚR, BARVA BÍLÁ (RAL DLE ARCHITEKTA)
KŘÍDLO – HPL, BARVA BÍLÁ (RAL DLE ARCHITEKTA)
(ODSTÍN ZÁRUBNĚ A KŘÍDLA MUSÍ BÝT SHODNÝ)

POZNÁMKA: DODÁVKA VČETNĚ KOTEVNÍCH PRVKŮ A SPOJOVACÍHO MATERIÁLU. PŘED REALIZACÍ ODSOUHLASÍ ARCHITEKT PŘEDLOŽENÉ VZORKY. BAREVNOST DVEŘÍ A TYP KOVÁNÍ BUDE UPŘESNĚN ARCHITEKTEM PODLE PŘEDLOŽENÝCH VZORKŮ. OTVORY PRO STŘELKU A ZÁPADKU V ZÁRUBNI VYROBENY S PŘIVAŘENÝMI KRYTKAMI. NA ZÁRUBNI VYLISOVÁNA NIVELAČNÍ ZNAČKA A ZNAČKA PODLAHOVÉHO ZAPUŠTĚNÍ

1.PP	1.NP	2.NP	3.NP	4.NP	STŘECHA	CELKEM
1L	–	–	–	–	–	1L

39/T

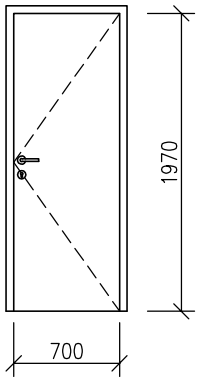

NOVÉ INTERIÉROVÉ DVEŘE – JEDNOKŘÍDLÉ, OTEVÍRAVÉ, PLNÉ, HLADKÉ, S POLODRÁŽKOU, BEZ PRAHU

ROZMĚR: **700/1970 mm**

ZÁRUBEŇ: OCELOVÁ ZÁRUBEŇ PRO SDK STĚNY, SE STÍNOVOU DRÁŽKOU, DO SÁDROKARTONOVÉ STĚNY TL. ~ 125 mm (1xL, 1xP)
ZÁRUBEŇ S POLODRÁŽKOU PRO TPE TĚSNĚNÍ A TŘEMI ZÁVĚSOVÝMI KAPSAMI, ZÁRUBEŇ Z ŽÁROVĚ POZINKOVANÉHO PLECHU MIN. TL. 1,5 mm
ZÁRUBEŇ V 1.PP SE ZVÝŠENOU PROTIKOROZNÍ OCHRANOU

KŘÍDLO: PLNÉ, HLADKÉ, S POLODRÁŽKOU, MASIVNÍ RÁM, ODLEHČENÁ DTD, HPL

ZASKLENÍ: –

VYBAVENÍ: SOUČÁSTÍ DODÁVKY ZARÁŽKA DVEŘNÍHO KŘÍDLA

KOVÁNÍ: ZÁMEK S CYLINDRICKOU VLOŽKOU V SYSTÉMU GENERÁLNÍHO KLÍČE, KLIKA / KLIKA, PANTY PRO DVEŘE S POLODRÁŽKOU, KULATÉ ROZETY, FUNKČNÍ SYSTÉMOVÉ KOVÁNÍ DLE ŘEŠENÍ DODAVATELE, SVRCHNÍ KOVÁNÍ VIZ OBECNÉ POŽADAVKY (NEREZ MAT)

OZNAČENÍ	SCHEMA	POPIS

POVRCHOVÁ ÚPRAVA:
ZÁRUBEŇ – NÁTĚR, BARVA BÍLÁ (RAL DLE ARCHITEKTA)
KŘÍDLO – HPL, BARVA BÍLÁ (RAL DLE ARCHITEKTA)
(ODSTÍN ZÁRUBNĚ A KŘÍDLA MUSÍ BÝT SHODNÝ)

POZNÁMKA: DODÁVKA VČETNĚ KOTEVNÍCH PRVKŮ A SPOJOVACÍHO MATERIÁLU. PŘED REALIZACÍ ODSOUHLASÍ ARCHITEKT PŘEDLOŽENÉ VZORKY. BAREVNOST DVEŘÍ A TYP KOVÁNÍ BUDE UPŘESNĚN ARCHITEKTEM PODLE PŘEDLOŽENÝCH VZORKŮ. OTVORY PRO STŘELKU A ZÁPADKU V ZÁRUBNI VYROBENY S PŘIVAŘENÝMI KRYTKAMI. NA ZÁRUBNI VYLISOVÁNA NIVELAČNÍ ZNAČKA A ZNAČKA PODLAHOVÉHO ZAPUŠTĚNÍ

1.PP	1.NP	2.NP	3.NP	4.NP	STŘECHA	CELKEM
1L	–	1P	–	–	–	1L, 1P

40/T

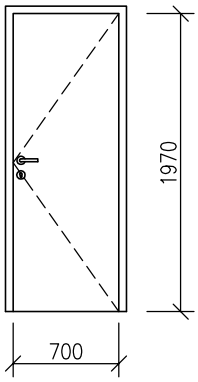

NOVÉ INTERIÉROVÉ DVEŘE – JEDNOKŘÍDLÉ, OTEVÍRAVÉ, PLNÉ, HLADKÉ, S POLODRÁŽKOU, BEZ PRAHU

ROZMĚR: **700/1970 mm**

ZÁRUBEŇ: OCELOVÁ ZÁRUBEŇ PRO SDK STĚNY, SE STÍNOVOU DRÁŽKOU, DO SÁDROKARTONOVÉ STĚNY TL. ~ 100 mm (1xP)
ZÁRUBEŇ S POLODRÁŽKOU PRO TPE TĚSNĚNÍ A TŘEMI ZÁVĚSOVÝMI KAPSAMI, ZÁRUBEŇ Z ŽÁROVĚ POZINKOVANÉHO PLECHU MIN. TL. 1,5 mm

KŘÍDLO: PLNÉ, HLADKÉ, S POLODRÁŽKOU, MASIVNÍ RÁM, ODLEHČENÁ DTD, HPL

ZASKLENÍ: –

VYBAVENÍ: SOUČÁSTÍ DODÁVKY ZARÁŽKA DVEŘNÍHO KŘÍDLA

KOVÁNÍ: ZÁMEK S CYLINDRICKOU VLOŽKOU V SYSTÉMU GENERÁLNÍHO KLÍČE, KLIKA / KLIKA, PANTY PRO DVEŘE S POLODRÁŽKOU, KULATÉ ROZETY, FUNKČNÍ SYSTÉMOVÉ KOVÁNÍ DLE ŘEŠENÍ DODAVATELE, SVRCHNÍ KOVÁNÍ VIZ OBECNÉ POŽADAVKY (NEREZ MAT)

POVRCHOVÁ ÚPRAVA:
ZÁRUBEŇ – NÁTĚR, BARVA BÍLÁ (RAL DLE ARCHITEKTA)
KŘÍDLO – HPL, BARVA BÍLÁ (RAL DLE ARCHITEKTA)
(ODSTÍN ZÁRUBNĚ A KŘÍDLA MUSÍ BÝT SHODNÝ)

POZNÁMKA: DODÁVKA VČETNĚ KOTEVNÍCH PRVKŮ A SPOJOVACÍHO MATERIÁLU. PŘED REALIZACÍ ODSOUHLASÍ ARCHITEKT PŘEDLOŽENÉ VZORKY. BAREVNOST DVEŘÍ A TYP KOVÁNÍ BUDE UPŘESNĚN ARCHITEKTEM PODLE PŘEDLOŽENÝCH VZORKŮ. OTVORY PRO STŘELKU A ZÁPADKU V ZÁRUBNI VYROBENY S PŘIVAŘENÝMI KRYTKAMI. NA ZÁRUBNI VYLISOVÁNA NIVELAČNÍ ZNAČKA A ZNAČKA PODLAHOVÉHO ZAPUŠTĚNÍ

1.PP	1.NP	2.NP	3.NP	4.NP	STŘECHA	CELKEM
–	–	1P	–	–	–	1P

OZNAČENÍ	SCHEMA	POPIS

41/T

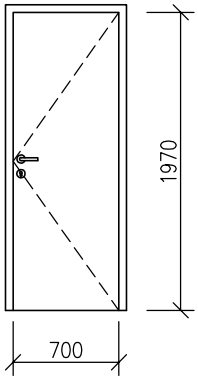

NOVÉ INTERIÉROVÉ DVEŘE – JEDNOKŘÍDLÉ, OTEVÍRAVÉ, PLNÉ, HLADKÉ, S POLODRÁŽKOU, BEZ PRAHU

ROZMĚR: **700/1970 mm**

ZÁRUBEŇ: OCELOVÁ ZÁRUBEŇ PRO SDK STĚNY, SE STÍNOVOU DRÁŽKOU, DO SÁDROKARTONOVÉ STĚNY TL. ~ 125 mm (10xL, 3xP)
ZÁRUBEŇ S POLODRÁŽKOU PRO TPE TĚSNĚNÍ A TŘEMI ZÁVĚSOVÝMI KAPSAMI, ZÁRUBEŇ Z ŽÁROVĚ POZINKOVANÉHO PLECHU MIN. TL. 1,5 mm

KŘÍDLO: PLNÉ, HLADKÉ, S POLODRÁŽKOU, MASIVNÍ RÁM, ODLEHČENÁ DTD, HPL

ZASKLENÍ: –

VYBAVENÍ: SOUČÁSTÍ DODÁVKY ZARÁŽKA DVEŘNÍHO KŘÍDLA

KOVÁNÍ: WC KLIČKA SE SIGNALIZACÍ ODJISTITELNÁ ZVENČÍ,
KLIKA / KLIKA, PANTY PRO DVEŘE S POLODRÁŽKOU, KULATÉ ROZETY, FUNKČNÍ SYSTÉMOVÉ KOVÁNÍ DLE ŘEŠENÍ DODAVATELE, SVRCHNÍ KOVÁNÍ VIZ OBECNÉ POŽADAVKY (NEREZ MAT)

POVRCHOVÁ ÚPRAVA:
ZÁRUBEŇ – NÁTĚR, BARVA BÍLÁ (RAL DLE ARCHITEKTA)
KŘÍDLO – HPL, BARVA BÍLÁ (RAL DLE ARCHITEKTA)
(ODSTÍN ZÁRUBNĚ A KŘÍDLA MUSÍ BÝT SHODNÝ)

POZNÁMKA: DODÁVKA VČETNĚ KOTEVNÍCH PRVKŮ A SPOJOVACÍHO MATERIÁLU. PŘED REALIZACÍ ODSOUHLASÍ ARCHITEKT PŘEDLOŽENÉ VZORKY. BAREVNOST DVEŘÍ A TYP KOVÁNÍ BUDE UPŘESNĚN ARCHITEKTEM PODLE PŘEDLOŽENÝCH VZORKŮ. OTVORY PRO STŘELKU A ZÁPADKU V ZÁRUBNI VYROBENY S PŘIVAŘENÝMI KRYTKAMI. NA ZÁRUBNI VYLISOVÁNA NIVELAČNÍ ZNAČKA A ZNAČKA PODLAHOVÉHO ZAPUŠTĚNÍ

1.PP	1.NP	2.NP	3.NP	4.NP	STŘECHA	CELKEM
1L, 1P	3L, 2P	3L	3L	–	–	10L, 3P

42/T

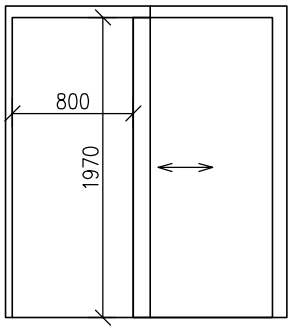

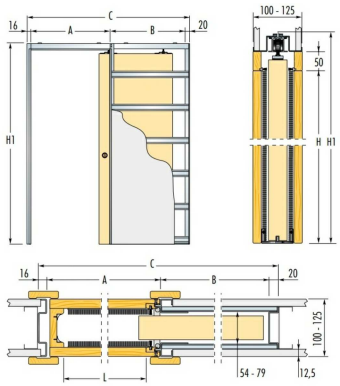

INTERIÉROVÉ SYSTÉMOVÉ DVEŘE – POSUVNÉ, JEDNOKŘÍDLÉ, PLNÉ, HLADKÉ, BEZ PRAHU, POUZDRO DO SDK PŘÍČKY, OBLOŽKOVÁ ZÁRUBEŇ

ROZMĚR: **PRŮCHODNÝ OTVOR 800/1970 mm**
STAVEBNÍ OTVOR ~ 1750/2070 mm

ZÁRUBEŇ: SYSTÉMOVÁ OBLOŽKOVÁ ZÁRUBEŇ PRO POSUVNÉ DVEŘE, STAVEBNÍ POUZDRO PRO JEDNOKŘÍDLÉ DVEŘE DO SDK STĚNY TL. 150 mm

KOVÁNÍ: SVRCHNÍ KOVÁNÍ (ZÁPUSTNÉ MADLO) – TYP C, KULATÉ ROZETY, ZÁMEK S CYLINDRICKOU VLOŽKOU, FIXACE KŘÍDLA V OTEVŘENÉ POLOZE

POVRCHOVÁ ÚPRAVA:
ZÁRUBEŇ I KŘÍDLO – NÁSTŘIK V BARVĚ BÍLÁ (RAL DLE ARCHITEKTA)
(ODSTÍN ZÁRUBNĚ A KŘÍDLA MUSÍ BÝT SHODNÝ)

POZNÁMKA: TL. SDK PŘÍČKY 150 mm, SOUČÁSTÍ DODÁVKY BUDE VEŠKERÉ NÁPOJNÉ DOLIŠTOVÁNÍ. DODÁVKA VČETNĚ KOTEVNÍCH PRVKŮ A SPOJOVACÍHO MATERIÁLU, PŘED REALIZACÍ ODSOUHLASÍ ARCHITEKT PŘEDLOŽENÉ VZORKY. OCHRANNÝ PROFIL Z HLINÍKU

1.PP	1.NP	2.NP	3.NP	4.NP	STŘECHA	CELKEM
–	2 KS	2 KS	–	–	–	4 KS

OZNAČENÍ	SCHEMA	POPIS

43/T

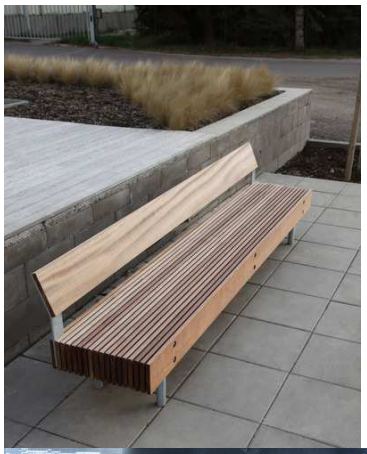

VENKOVNÍ DŘEVĚNÁ LAVIČKA

ROZMĚR: **3000x430x530 mm**

TVAR: DLE VYOBRAZENÍ

MATERIÁL: – SEDÁK Z MASIVNÍCH DESEK, TROPICKÉ DŘEVO
– OCELOVÉ NOHY

BAREVNOST: PŘÍRODNÍ BEZBARVÁ LAZURA

POZNÁMKA: DODÁVKA VČETNĚ KOTEVNÍCH PRVKŮ A SPOJOVACÍHO MATERIÁLU. PŘED REALIZACÍ ODSOUHLASÍ ARCHITEKT PŘEDLOŽENÉ VZORKY. BAREVNOST LAVIČKY BUDE UPŘESNĚN ARCHITEKTEM PODLE PŘEDLOŽENÝCH VZORKŮ

1.PP	1.NP	2.NP	3.NP	4.NP	STŘECHA	CELKEM
–	5 KS	–	–	–	–	5 KS

44/T

REPASE STÁVAJÍCÍ VNĚJŠÍ OKENNÍ VÝPLNĚ Z DŘEVĚNÝCH LEPENÝCH PROFILŮ EURO

ROZMĚR CELÉHO PRVKU (OKENNÍHO): **~3360/2430 mm**

BUDE PROVEDENO:
- OPRAVA A SEŘÍZENÍ STÁVAJÍCÍHO OKENNÍHO KOVÁNÍ S JEHO NÁSLEDNÝM PROMAZÁNÍM
- PŘÍPADNÁ VÝMĚNA A DOPLNĚNÍ POŠKOZENÝCH NEBO CHYBĚJÍCÍCH ČÁSTÍ KOVÁNÍ
- VÝMĚNA POŠKOZENÝCH ČÁSTÍ OKENNÍCH TĚSNĚNÍ
- PROVEDENA OPRAVA POVRCHU OKENNÍHO RÁMU S POŠKOZENÝM LAKEM
- POŠKOZENÁ MÍSTA SE ZBAVÍ ZBYTKŮ STARÉHO NÁTĚRU, OPRAVÍ SE PŘÍPADNÉ VADY A POŠKOZENÍ, POVRCH SE PŘEBROUSÍ A SYSTÉMEM TLAKOVÉHO LAKOVÁNÍ SE PROVEDE NOVÁ POVRCHOVÁ ÚPRAVA
- SKUTEČNÝ ROZSAH BUDE UPŘESNĚN V PRŮBĚHU STAVBY

ZASKLENÍ: – STÁVAJÍCÍ ČIRÉ HLADKÉ TEPELNĚ IZOLAČNÍ DVOJSKLO
– SPODNÍ ČÁST OKNA: KŘÍDLA OTEVÍRAVÁ, TŘI KŘÍDLA SKLOPNÁ
– HORNÍ ČÁST OKNA: KŘÍDLA OTEVÍRAVÁ

KOVÁNÍ: – FUNKČNÍ SYSTÉMOVÉ KOVÁNÍ DLE SYSTÉMOVÉHO ŘEŠENÍ DODAVATELE
– DOPLNĚNÉ VRCHNÍ KOVÁNÍ DLE STÁVAJÍCÍHO KOVÁNÍ

POVRCHOVÁ ÚPRAVA: – RÁM OKEN OPATŘEN SILNOVRSTVOU LAZUROU V BÍLÉM ODSTÍNU DLE STÁVAJÍCÍCH OKEN
– BARVA BUDE ODSOUHLASENA ARCHITEKTEM DLE PŘEDLOŽENÝCH VZORKŮ

POZNÁMKA:
– ČLENĚNÍ DLE SCHÉMATU

OZNAČENÍ	SCHEMA	POPIS

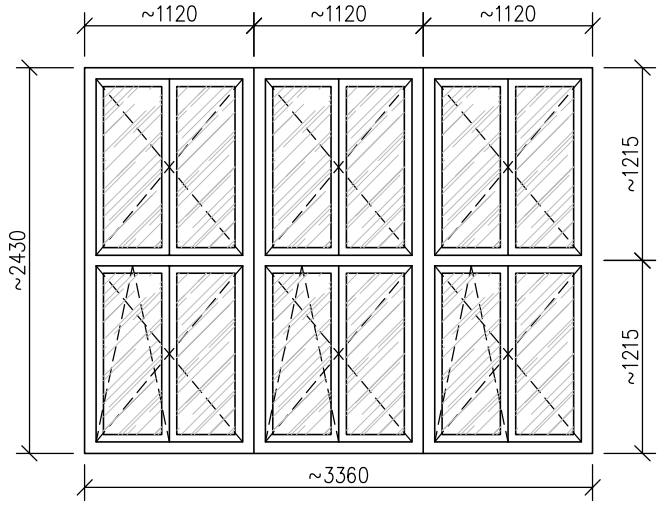

1.PP	1.NP	2.NP	3.NP	4.NP	STŘECHA	CELKEM
–	–	1 KS	–	–	–	1 KS

45/T

REPASE STÁVAJÍCÍ VNITŘNÍ PARAPETNÍ DESKY

POPIS: BUDE PROVEDENA OPRAVA PŘÍPADNÝCH POŠKOZENÝCH MÍST, VYTMELENÍ, PŘEBROUŠENÍ A NOVÉ NÁTĚROVÉ SOUVRSTVÍ

ROZMĚR: **~ 3400/300 mm – 1 KS**

MATERIÁL: LAMINOVANÁ DŘEVOTŘÍSKOVÁ DESKA

POVRCHOVÁ ÚPRAVA:
NÁTĚROVÉ SOUVRSTVÍ, BAREVNÝ ODSTÍN BÍLÝ DLE STÁVAJÍCÍCH OKEN

POZNÁMKA: SKUTEČNÝ ROZSAH BUDE UPŘESNĚN V PRŮBĚHU STAVBY

1.PP	1.NP	2.NP	3.NP	4.NP	STŘECHA	CELKEM
–	–	1 KS	–	–	–	1 KS